Закрытое акционерное общество "ШТРИХ-М"

115280, РФ, г. Москва, ул. Мастеркова, 4

ВЕСЫ
НАСТОЛЬНЫЕ ЭЛЕКТРОННЫЕ
СЕРИИ
Штрих-Принт 4.5

Руководство администратора

Редакция 3 от 19.05.2010

Оглавление

Введение....1
Часть 1. Подготовка к работе....5
1.0 Меры предосторожности при работе с весами....5
1.1 Установка весов....5
1.2 Общий вид весов....5
1.3 Описание клавиатуры быстрого доступа....7
1.3.1 Клавиатура быстрого доступа моделей Штрих-Принт и Штрих-Принт М....7
1.3.2. Клавиатура быстрого доступа модели Штрих-Принт Ф1....9
1.3.3. Клавиатура быстрого доступа модели Штрих-Принт С....11
1.4 Описание функционально-цифровой клавиатуры....15
1.4.1. Ввод символьной информации для модели Штрих-Принт ФI....16
1.5 Описание дисплея....19
1.6 Сборка весов....20
1.6.1. Подключение стойки дисплея....20
1.6.2. Подключение блока клавиатуры....21
1.6.3. Установка грузоприемной платформы....21
1.6.4. Установка и подключение дополнительных блоков клавиатуры....22
1.7 Подготовка к работе....23
1.8 Включение весов....24
1.9 Заправка рулона....26
Часть 2. Настройка весов....28
2.1 Общие указания....28
2.2 Правила работы в редакторе....28
2.3 Системное меню....29
(1) Настройки....30
(1.1) Система....30
(1.1.1) Дата/Время....30
(1.1.2) Положение точки....31
(1.1.3) Звук....31
(1.1.4) Режим печати....31
(1.1.5) Валюта....31
(1.1.6) Фасовка....31
(1.1.7) Доступ к ПЛУ....32
(1.1.8) № весов....32
(1.1.9) Изменение пароля....32
(1.2) Параметры печати....33
(1.2.1) Принтер....33
(1.2.2) Тип печати....34
(1.2.3) Формат этикетки....34
(1.2.4) Штрих-код....34
(1.2.5) Префиксы ШК....34
(1.2.6) Печатаемые поля....34
(1.2.7) Датчик этикетки....35
(1.2.8) Подмотчик....35
(1.2.9) Сброс ПЛУ после печати....35
(1.2.10) Печать по П+ / Печать по выбору ПЛУ....35
(1.2.11) Название магазина....36
(1.2.12) Заголовки....36
(1.3) Работа с товарами....37
(1.3.1) Учет по ПЛУ....37

(1.3.2) Изменение цены ПЛУ....37
(1.3.3) Запись цены ПЛУ....38
(1.3.4) Свободная цена....38
(1.3.5) Сброс ПЛУ по таймеру....38
(1.4) Структура базы....39
(1.4.1) Товары / сообщения....39
(1.4.2) Название товара, стр.....39
(1.5) Рекламная строка....40
(1.6) Интерфейс....41
(1.6.1) Ethernet....41
(1.6.1.1) IP адрес....41
(1.6.1.2) UDP порт....41
(1.6.2) RS232C....41
(1.6.2.1) Скорость....42
(1.6.2.2) Протокол....42
(1.6.2.3) Сканер штрих-кода....42
(1.7) Восстановить....43
(2) Отчеты....44
(2.1) Отчет по ПЛУ....44
(2.2) Общий отчет....44
(2.3) Обнуление итогов....44
(3) Редактор товаров....46
(3.1) Таблица товаров....46
(3.2) Таблица сообщений....48
(3.3) Очистка ПЛУ....48
(3.4) Очистка базы....49
(4) Тестирование....50
(4.1) Датчики принтера....50
(4.2) Тестовая печать....50
(4.3) Весовой модуль....52
(4.4) Интерфейс RS232....53
(4.5) Интерфейс Ethernet....53
(4.6) Тест памяти....54
(4.7) Тест клавиатуры....54
(4.8) Тест Power Fault....54
2.4 Программирование информации, размещенной на этикетке....55
2.5 Использование сканера ШК для выбора товара....57
Часть 3. Приложения....58
3.1 Таблица кодировки символов....58
3.2 Возможные варианты печати этикеток....59
Часть 4. Неисправности и их устранение....60
4.1 Ошибки, возникающие при запуске весов....60
4.2 Ошибки, возникающие в рабочем режиме....62
4.3 Ошибки, возникающие при печати....64

Введение

В настоящем Руководстве администратора приведена информация по использованию и настройке весов настольных электронных серии Штрих-Принт версии 4.5.

Весы серии Штрих-Принт версии 4.5 (далее весы) выпускаются в четырех конструктивных исполнениях: Штрих-Принт, Штрих-Принт М, Штрих-Принт ФI и Штрих-Принт С. Каждое исполнение весов может выпускаться либо с вакуумно-люминесцентной индикацией, обозначаемой Д1Н, либо жидкокристаллической индикацией с подсветкой, обозначаемой Д2Н. В данном Руководстве администратора описывается порядок настройки и функциональные возможности весов Штрих-Принт всех указанных исполнений. Руководство оператора описывает порядок работы с весами Штрих-Принт всех указанных исполнений.

Параметры сети питания, потребляемой мощности, рабочий температурный диапазон и прочие параметры указаны в руководстве по эксплуатации, входящем в комплект поставки весов.

Основная функция весов – определение стоимости товара по его массе и цене с последующей выдачей этикетки со штрих-кодом EAN13 и различной текстовой и графической информацией. Масса является результатом измерения. Цена вводится либо с помощью цифровой клавиатуры (ввод вручную), либо путем выбора товара из внутренней памяти весов. Товар или цена могут быть также выбраны с помощью клавиш быстрого доступа, если они предварительно запрограммированы соответствующим образом.

В весах имеется встроенная память для хранения информации о товарах и дополнительной текстовой информации (сообщений). Максимальное количество товаров и сообщений задается администратором из нескольких вариантов, выбранное значение отображается на дисплее при включении весов, например, надпись ШТРИХ-ПРИНТ 5500 Ф означает, что максимальное количество товаров (ПЛУ) 5500, конструктивное исполнение весов – Ф. ПЛУ — это ячейка встроенной памяти весов, в которой хранится информация об одном товаре, включая:

- наименование товара, 2 строки по 28 символов;
- код товара, не более 999999;
- цену товара, не более 9999.99;
- срок годности (в днях), не более 9999;
- вес тары, не более 20% от НПВ;
- групповой код товара, не более 9999;
- номер сообщения;
- номер графического изображения, до 99;
- код сертификата соответствия, 4 символа;
- тип товара (весовой или штучный);
- дату реализации.

Сообщения представляют собой дополнительную печатаемую на этикетке информацию, которая может быть использована различным образом, например, как дополнительные сведения о магазине, товаре или группе товаров. Сообщения, как и сведения о товарах, хранятся во внутренней памяти весов. Каждое сообщение представляет собой 4 или 8 строк по 50 символов. Может быть выбран вариант без использования сообщений.

Максимальное количество ПЛУ для весов может быть разным, в зависимости от объема внутренней памяти, установленной в весах. Базовое максимальное количество товаров – 5500, в случае выбора варианта товарной базы без использования сообщений. Выпускается исполнение с увеличенным объемом памяти.

Все конструктивные исполнения весов снабжены клавишами быстрого доступа. Каждая клавиша быстрого доступа может быть запрограммирована администратором определенным образом, подробнее см. **1.3 Описание клавиатуры быстрого доступа**. Клавиатура весов Штрих-Принт С полностью состоит из клавиш быстрого доступа. Кроме того, к весам Штрих-Принт С возможно подключить дополнительные клавиатурные блоки, до двух шт.

Оператор может ввести с клавиатуры весов *:

- цену товара, не более 9999.99;

- количество штучного товара, не более 99;
- курс валюты, не более 999.99;
- сумму клиента, не более 9999.99;

а также рассчитать с помощью этих и других данных:

- стоимость товара, не более 9999.99;
- стоимость в валютном эквиваленте;
- сдачу, до 9999.99;
- промежуточный итог (сумматор) по сумме, не более 9999.99;
- промежуточный итог (сумматор) по весу, не более 65.535 кг;
- промежуточный итог (сумматор) по количеству штучного товара, не более 9999;
- промежуточный итог (сумматор) по количеству покупок, не более 255.

* весы Штрих-Принт С предназначены для использования их клиентом в режиме самообслуживания, поэтому это конструктивное исполнение снабжено только клавишами быстрого доступа, которые позволяют одним нажатием выбирать заранее запрограммированный товар и рассчитывать по его цене и измеренной массе стоимость товара, а также производить автоматическую печать этикетки, если это запрограммировано администратором.

Весы позволяют накапливать информацию о продажах товаров в целом и с детализацией:

- сумма, не более 42949672.95;
- вес в граммах или штук, не более 4294967295;
- количество продаж, не более 65535.

В весах установлен принтер с термоголовкой производства фирмы ROHM. Его параметры:

- разрешение печати по горизонтали и вертикали – 8 точек/мм;
- количество точек в линии – 432 точки;
- ширина печати – 54 мм;
- ширина бумаги – 60 мм;
- максимальная скорость печати – 100 мм/с;
- износостойкость – 50 км ленты.

Возможно использование самоклеющихся термоэтикеток с длиной от 20 мм до 60 мм и шириной ленты 60, 43 и 30 мм. Весы позволяют распечатывать этикетки с информацией о весовом или штучном товаре, промежуточном итоге, а также до 99 копий последней напечатанной этикетки и отчеты. Нумерация этикеток сквозная от 0 до 9999. Итоговые этикетки, отчеты и копии на нумерацию этикеток не влияют.

Администратор может осуществлять настройку весов и прочие действия как с помощью системного меню весов, так и с помощью программного обеспечения, входящего в комплект поставки весов, за определенными исключениями (некоторые параметры можно задать только из системного меню весов, некоторые доступны только с помощью программного обеспечения через интерфейс). Системное меню весов включает в себя перечисленные ниже функции, оформленные в отдельные пункты меню:

- система настройки весов, позволяющая просматривать и редактировать значения практически всех параметров, влияющих на работу весов;
- система работы с отчетами;
- текстовый редактор для просмотра и редактирования товарной базы;
- система тестирования, позволяющая определить ряд основных неисправностей весов.

Основные возможности системы настройки весов:

- просмотр / редактирование даты и времени;
- выбор формата отображения даты и времени;

- выбор размера используемой товарной базы из списка (три варианта);
- выбор положения десятичной точки в цене и стоимости;
- просмотр / редактирование курса валюты для расчета стоимости в валютном эквиваленте;
- включение / выключение звукового сопровождения клавиатуры;
- включение / выключение специального режима фасовки;
- выбор варианта доступ к товарной базе из рабочего режима: по номеру ПЛУ или коду товара;
- выбор режима печати (печать отключена, обычная или автоматическая);
- выбор типа печати (печать на термоэтикетках или обычной термобумаге);
- просмотр / редактирования параметров работы принтера (контрастность, проверка датчика напечатанной этикетки);
- выбор одного из 10 предопределенных форматов этикеток и 3 пользовательских (настраиваются с персонального компьютера, далее ПК);
- выбор структуры печатаемого штрих-кода;
- возможность выборочного отключения отображаемой информации на этикетке;
- просмотр и редактирование параметров работы с товарами (изменение цены товара, запись измененной цены товара оператором в товарную базу весов, автоматический сброс товара);
- включение / выключение режима учета по товарам, позволяющего получить общую отчетность по каждому товару и в целом по всем товарам;
- выбор типа используемого интерфейса с ПК (RS232 или Ethernet) и его параметры (возможность доступна только из системного меню весов).

Доступ к системному меню весов и доступ к весам по интерфейсу с ПК защищены одним и тем же паролем.

По интерфейсу с ПК весы предоставляют доступ к:

- информации о текущем состоянии весов (общая информация о версии, конструктивном исполнении, выбранном варианте товарной базы, состоянии весового модуля, принтера и т.п.);
- товарной базе весов, отчетам о итогах продаж;
- практически всем параметрам, доступным в системе настроек весов;
- выполнению некоторых функций, исполняемых оператором (печать этикетки, установка нуля, тары и т.п.);
- дополнительным возможностям, доступные только при работе по интерфейсу с ПК, таким как загрузка символов валют, графических изображений, пользовательских форматов этикетки, программирование клавиш быстрого доступа, срочные сообщения для оператора, эмуляция клавиатуры и режим широковещательных команд (только при работе по интерфейсу Ethernet).

Также для весов с увеличенным объемом памяти возможно подключение сканера штрих-кода через интерфейс RS232 весов, что позволяет выбирать товар сканированием штрих-кода. При подключенном сканере доступ к весам возможен только через интерфейс Ethernet.

В комплекте с весами поставляется программное обеспечение, в которое входит OLE Automation драйвер весов Штрих-Принт, позволяющий осуществить интеграцию весов в товароучетную систему, и несколько приложений, а также документация на программное обеспечение. Весь спектр возможностей, который весы Штрих-Принт предоставляют по интерфейсу с ПК, реализован в поставляемом драйвере весов. Соответственно, перечень доступных администратору возможностей зависит от того, в каком объеме выполнена интеграция весов с помощью поставляемого драйвера в используемой на месте товароучетной системе.

Поставляемое приложение «Загрузчик» может быть полезно администратору для загрузки товаров / сообщений и выгрузки отчетов, если интеграция весов в товароучетную систему с помощью драйвера не осуществлена или невозможна. Также приложение может быть полезно для программирования клавиш быстрого доступа весов. Приложение позволяет загружать в весы данные из текстовых файлов установленного

формата или задавать их с клавиатуры ПК через интерактивный интерфейс программы.

Приложение «Автоматический загрузчик» предназначено для автоматизации процесса загрузки товаров / сообщений в весы / группу весов из текстовых файлов установленного формата, предварительно подготовленных товароучетной программой.

Приложение «Редактор этикеток» позволяет администратору создавать пользовательские форматы этикетки под используемые размеры этикеток и дополнительные требования.

Приложение «Редактор изображений клавиш» предназначен для создания и редактирования внешнего вида вкладышей для клавиш быстрого доступа весов Штрих-Принт С на основе изображений и текста, для последующей распечатки вкладышей на цветном принтере.

Поставляемое программное обеспечение включает в себя файлы подсказок для каждой программы.

Важно! Состав поставляемого с весами «Штрих-Принт» программного обеспечения может быть изменен без уведомления.

Часть 1. Подготовка к работе

1.0 Меры предосторожности при работе с весами

Важно! Весы должны быть подключены к розетке, имеющей заземление. Не используйте электрические сети, электрические розетки и шнуры питания, у которых не предусмотрена возможность осуществить правильное заземление! Это может привести к выходу весов из строя и травме оператора!

Важно! При работе не допускайте попадания влаги внутрь корпуса весов! Это может привести к выходу весов из строя и травме оператора!

Важно! Перед выполнением регулярных и разовых профилактических работ по очистке корпуса, грузоприемной платформы, клавиатуры весов, а также головки печатающего механизма, всегда отключайте весы от электрической сети!

Важно! При чистке головки печатающего механизма никогда не пользуйтесь острыми, металлическими предметами! Используйте прилагаемый чистящий карандаш! В случае его отсутствия в качестве чистящего вещества используйте только спиртосодержащий раствор! Чистку головки производите только при отключенном питании весов! Перед включением весов убедитесь, что раствор, которым производилась очистка, полностью испарился с поверхности головки! Невыполнение этих требований может привести к выходу головки из строя!

Важно! В случае, если неисправность весов возникла в результате невыполнения элементарных правил техники безопасности и перечисленных выше мер предосторожности, предприятие-изготовитель имеет право отказаться от выполнения гарантийных обязательств.

1.1 Установка весов

Место установки весов не должно затруднять покупателям обзор алфавитно-цифрового табло и грузоприёмной платформы весов. Весы должны быть установлены на ровную, жесткую поверхность, близкую к горизонтальной. На поверхность для установки весов не должны действовать ощутимые вибрации. На установленные весы не должны действовать прямые потоки воздуха, например, от кондиционера, или от открываемых дверей входа/выхода.

1.2 Общий вид весов

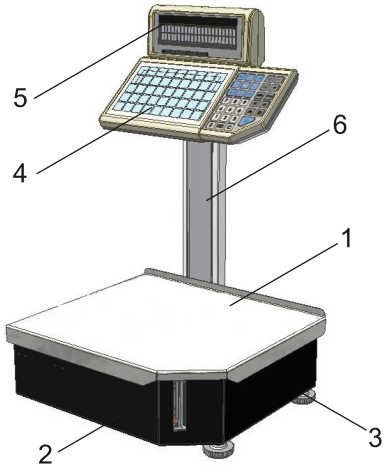

Штрих-Принт Д1Н

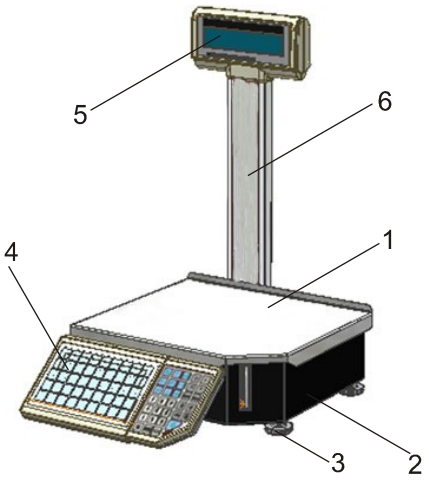

Штрих-Принт М Д1Н

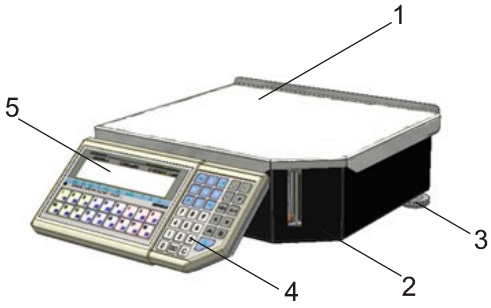

Штрих-Принт Ф1 Д2Н

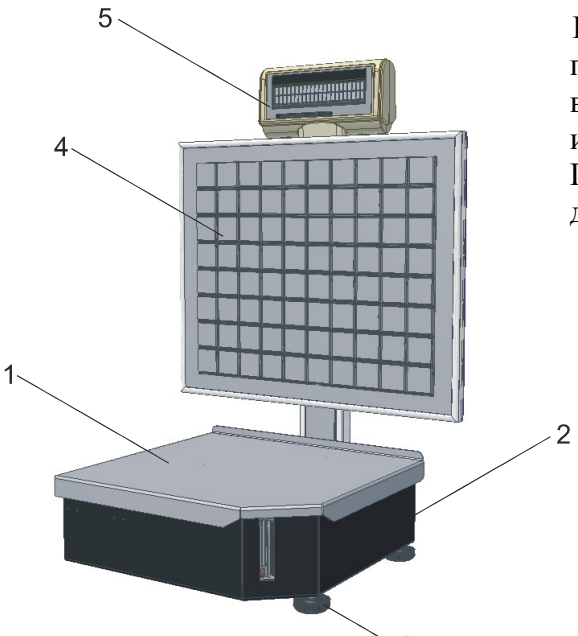

Штрих-Принт С Д1Н

На рисунке выше показаны основные блоки весов, где ***1*** – грузоприемная платформа, ***2*** – корпус весов, ***3*** – опоры весов, ***4*** – клавиатура, ***5*** – алфавитно-цифровое табло индикации (далее дисплей), ***6*** – стойка весов. Весы Штрих-Принт и Штрих-Принт М снабжены двусторонним дисплеем.

1.3 Описание клавиатуры быстрого доступа

1.3.1 Клавиатура быстрого доступа моделей Штрих-Принт и Штрих-Принт М

Клавиши … предназначены для быстрого доступа к товарам, ценам или некоторым функциям. Клавиши разбиты на три цветовые группы разного размера. Это может быть удобным при программировании вызова товаров определенного типа, например, разных видов рыбы, с помощью клавиш одного цвета, например, синего. Программирование клавиш можно осуществить либо с клавиатуры весов, см. Руководство оператора, либо с помощью приложения «Загрузчик».

Клавиши быстрого доступа при выключенном указателе ***РЕГ***, см. **1.5 Описание дисплея**, имеют номера 1..45, при включенном – 46..90. При редактировании строчных параметров в системном меню переключение регистра клавиатуры позволяет вводить либо строчные либо прописные буквы.

Каждая клавиша быстрого доступа может быть запрограммирована определенным образом. Возможны следующие варианты:

- вызов товара по коду*;
- вызов товара по номеру ПЛУ*;
- вызов значения цены*;
- вызов режима редактирования даты**;
- вызов режима редактирования времени**;
- вызов режима редактирования курса валюты**;
- вызов режима редактирования порога срабатывания автопечати**;
- вызов режима просмотра валютного эквивалента стоимости**;
- включение / выключение режима фасовки, см. **(1.1.6) Фасовка****;
- установка режима печати, см. **(1.1.4) Режим печати**;
- установка смещения печати, см. **(1.2.1) Принтер**;
- установка контрастности печати, см. **(1.2.1) Принтер**;
- выбор формата этикетки, см. **(1.2.3) Формат этикетки**;
- включение / выключение возможности печати этикетки по нажатию клавиши , см. **(1.2.10)**

Печать по П+ / Печать по выбору ПЛУ;

- выбор типа печати, см. **(1.2.2) Тип печати**;
- включение / выключение проверки напечатанной этикетки, см. **(1.2.7) Датчик этикетки**;
- включить или выключить автоматический сброс товара после печати, см. **(1.2.9) Сброс ПЛУ после печати**;
- не выполнять никаких функций (значение по умолчанию).

* возможно запрограммировать клавишу быстрого доступа вызовом этой функции с помощью клавиатуры весов, подробнее см. Руководство оператора, раздел «Программирование клавиш быстрого доступа».

** указанные режимы подробно рассмотрены в Руководстве оператора.

Примечание. В момент программирования клавиши быстрого доступа с помощью клавиатуры весов функцией вызова товара, весы автоматически выбирают вариант между функцией вызова товара по номеру ПЛУ или функцией вызова товара по коду, в зависимости от текущего значения параметра **(1.1.7) Доступ к ПЛУ**. После осуществления программирования клавиши быстрого доступа, изменение значения параметра **(1.1.7) Доступ к ПЛУ** никак не влияет на то, вызов какой функции привязан к запрограммированным клавишам быстрого доступа.

1.3.2. Клавиатура быстрого доступа модели Штрих-Принт Ф1

Клавиши 1 19 ... 18 36 предназначены для быстрого доступа к товарам, ценам или некоторым функциям. Клавиши разбиты на три цветовые группы. Это может быть удобным при программировании вызова товаров определенного типа, например, разных видов мяса, с помощью клавиш одного цвета, например, красного. Программирование клавиш можно осуществить либо с клавиатуры весов, см. Руководство оператора, либо с помощью приложения «Загрузчик».

Клавиши быстрого доступа при выключенном указателе ***РЕГ***, см. **1.5 Описание дисплея**, имеют номера 1..18, при включенном – 19..36. Ввод символьной информации осуществляется при помощи функционально-цифровой клавиатуры, см. **1.4.1. Ввод символьной информации для модели Штрих-Принт Ф1**.

Каждая клавиша быстрого доступа может быть запрограммирована определенным образом. Возможны следующие варианты:

- вызов товара по коду*;
- вызов товара по номеру ПЛУ*;
- вызов значения цены*;
- вызов режима редактирования даты**;
- вызов режима редактирования времени**;
- вызов режима редактирования курса валюты**;
- вызов режима редактирования порога срабатывания автопечати**;
- вызов режима просмотра валютного эквивалента стоимости**;
- включение / выключение режима фасовки, см. **(1.1.6) Фасовка****;
- установка режима печати, см. **(1.1.4) Режим печати**;
- установка смещения печати, см. **(1.2.1) Принтер**;
- установка контрастности печати, см. **(1.2.1) Принтер**;
- выбор формата этикетки, см. **(1.2.3) Формат этикетки**;
- включение / выключение возможности печати этикетки по нажатию клавиши +, см. **(1.2.10) Печать по П+**;
- выбор типа печати, см. **(1.2.2) Тип печати**;
- включение / выключение проверки напечатанной этикетки, см. **(1.2.7) Датчик этикетки**;

- включить или выключить автоматический сброс товара после печати, см. **(1.2.10) Печать по П+ / Печать по выбору ПЛУ**;
- не выполнять никаких функций (значение по умолчанию).

* возможно запрограммировать клавишу быстрого доступа вызовом этой функции с помощью клавиатуры весов, подробнее см. Руководство оператора, раздел «Программирование клавиш быстрого доступа».

** указанные режимы подробно рассмотрены в Руководстве оператора.

Примечание. В момент программирования клавиши быстрого доступа с помощью клавиатуры весов функцией вызова товара, весы автоматически выбирают между функцией вызова товара по номеру ПЛУ или функцией вызова товара по коду, в зависимости от текущего значения параметра **(1.1.7) Доступ к ПЛУ**. После осуществления программирования клавиши быстрого доступа, изменение значения параметра **(1.1.7) Доступ к ПЛУ** никак не влияет на то, вызов какой функции привязан к запрограммированным клавишам быстрого доступа.

1.3.3. Клавиатура быстрого доступа модели Штрих-Принт С

Клавиатура весов Штрих-Принт представлена 80 клавишами, которые в рабочем режиме весов выполняют функцию клавиш быстрого доступа к товарам, ценам и некоторым функциям, с номерами от 1 до 80. Клавиши пронумерованы слева направо, сверху вниз. Нумерация клавиш не зависит от значения указателя ***РЕГ*** и показана на рисунке ниже.

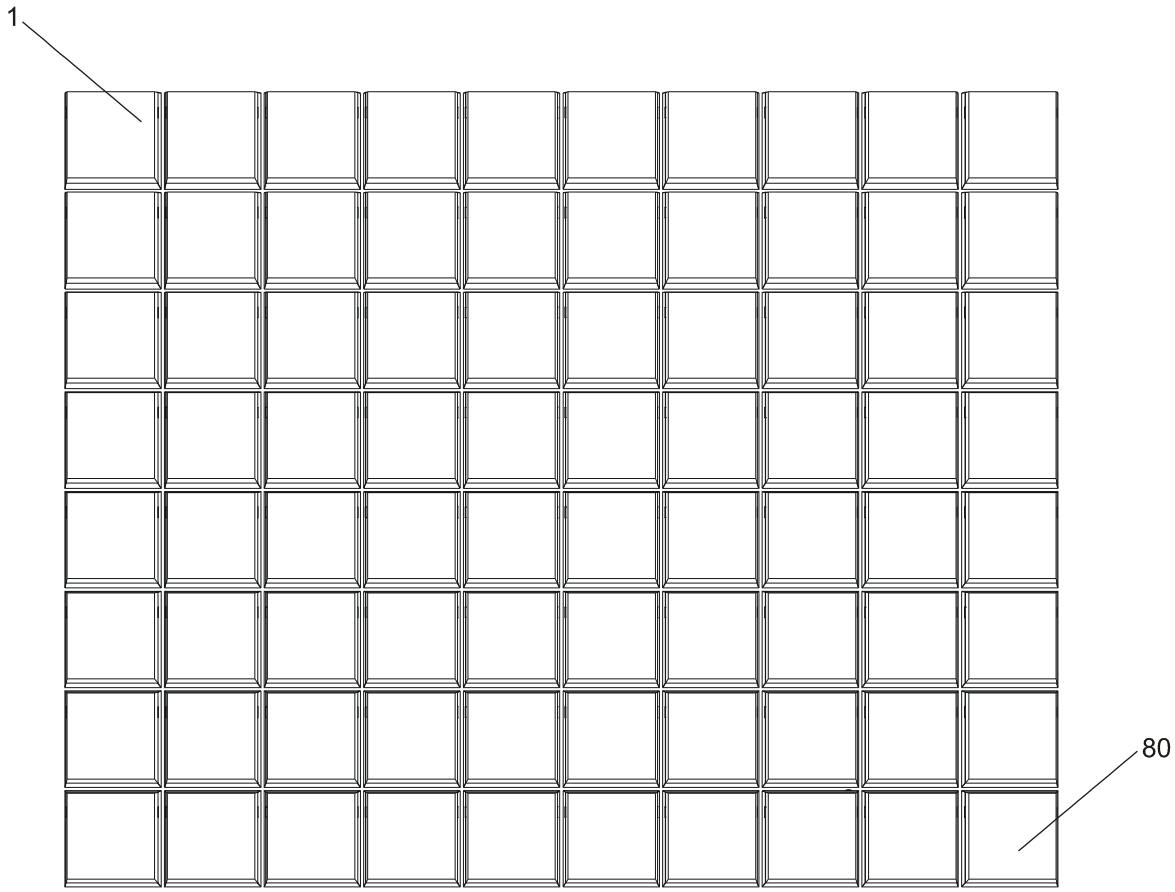

Программирование клавиш можно осуществить с помощью приложения «Загрузчик» из комплекта поставки. Каждая клавиша быстрого доступа может быть запрограммирована определенным образом. Возможны следующие варианты:

- вызов товара по коду;
- вызов товара по номеру ПЛУ;
- вызов значения цены;
- вызов режима редактирования даты*;
- вызов режима редактирования времени*;
- вызов режима редактирования курса валюты**;
- вызов режима редактирования порога срабатывания автопечати*;
- вызов режима просмотра валютного эквивалента стоимости**;
- включение / выключение режима фасовки, см. **(1.1.6) Фасовка****;
- установка режима печати, см. **(1.1.4) Режим печати**;
- установка смещения печати, см. **(1.2.1) Принтер**;
- установка контрастности печати, см. **(1.2.1) Принтер**;
- выбор формата этикетки, см. **(1.2.3) Формат этикетки**;

- включение / выключение возможности печати этикетки по нажатию клавиши быстрого доступа, см. **(1.2.10) Печать по П+ / Печать по выбору ПЛУ**;
- выбор типа печати, см. **(1.2.2) Тип печати**;
- включение / выключение проверки напечатанной этикетки, см. **(1.2.7) Датчик этикетки**;
- включить или выключить автоматический сброс товара после печати, см. **(1.2.9) Сброс ПЛУ после печати**;
- не выполнять никаких функций (значение по умолчанию).

* указанные режимы подробно рассмотрены в Руководстве оператора.

** режимы фасовки и просмотра эквивалента стоимости недоступны в модели Штрих-Принт С.

Все клавиши быстрого доступа снабжены пластмассовыми прозрачными съемными колпачками, что позволяет устанавливать внутрь вкладыш с описанием / изображением товара для покупателя. Размер вкладыша должен быть не более 32х32 мм.

В рабочем режиме клавиши быстрого доступа с номерами 71 и 80 имеют дополнительные функции для администратора, доступные с помощью длительного нажатия, не менее секунды, затем клавишу следует отпустить. В этом случае сначала отработает функция, запрограммированная для данной клавиши быстрого доступа, а затем будет выполнена дополнительная функция. Дополнительная функция клавиши быстрого доступа с номером 71 (нижний ряд, крайняя слева) позволяет перейти из рабочего режима весов к системному меню, переводя весы в режим ввода пароля. Дополнительная функция клавиши быстрого доступа с номером 80 (нижний ряд, крайняя справа) позволяет из рабочего режима осуществить промотку ленты.

Важно! Если весы находятся находятся не в рабочем режиме, а например, в режиме системного меню, режимах ввода пароля, режимах редактирования даты, времени и т.п., выдают какой-либо запрос, требующий подтверждения с клавиатуры, то в этом случае назначение клавиш клавиатуры весов Штрих-Принт отличается от приведенного выше, и зависит от значения указателей ***Рег*** и ***Lat***. Раскладки клавиатуры с учетом регистра рассмотрены ниже:

1. Указатели ***Рег*** и ***Lat*** выключены.

2. Указатель ***Рег*** включен, указатель ***Lat*** выключен.

3. Указатель ***Рег*** выключен, указатель ***Lat*** включен.

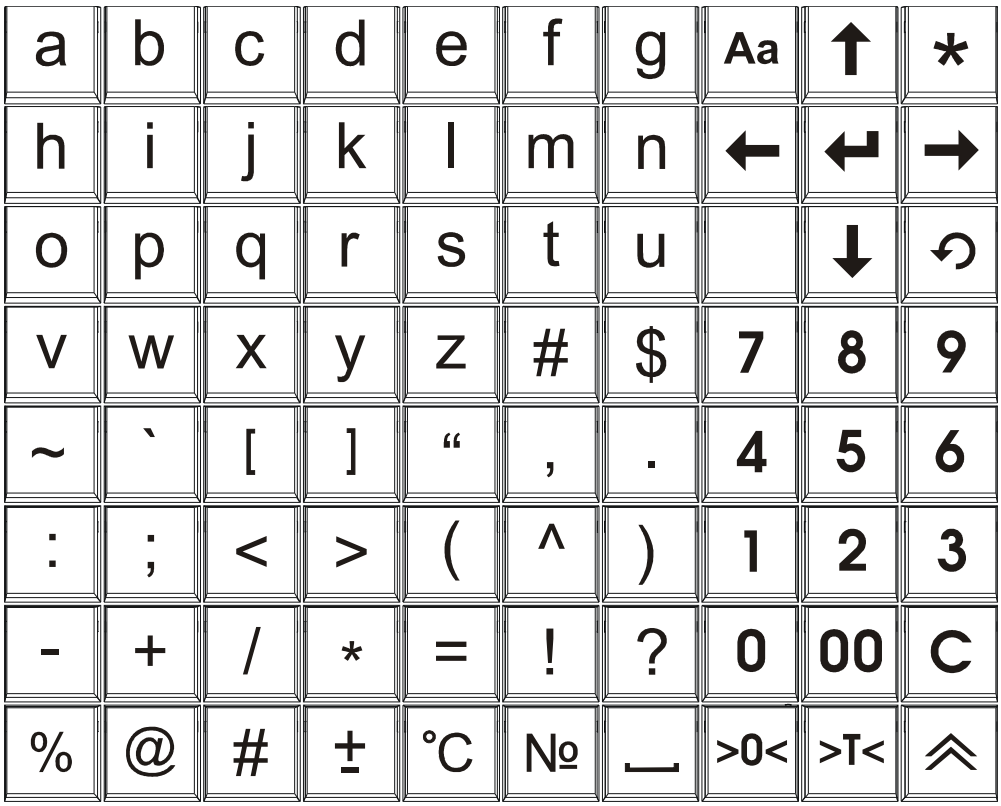

4. Указатели ***Рег*** и ***Lat*** включены.

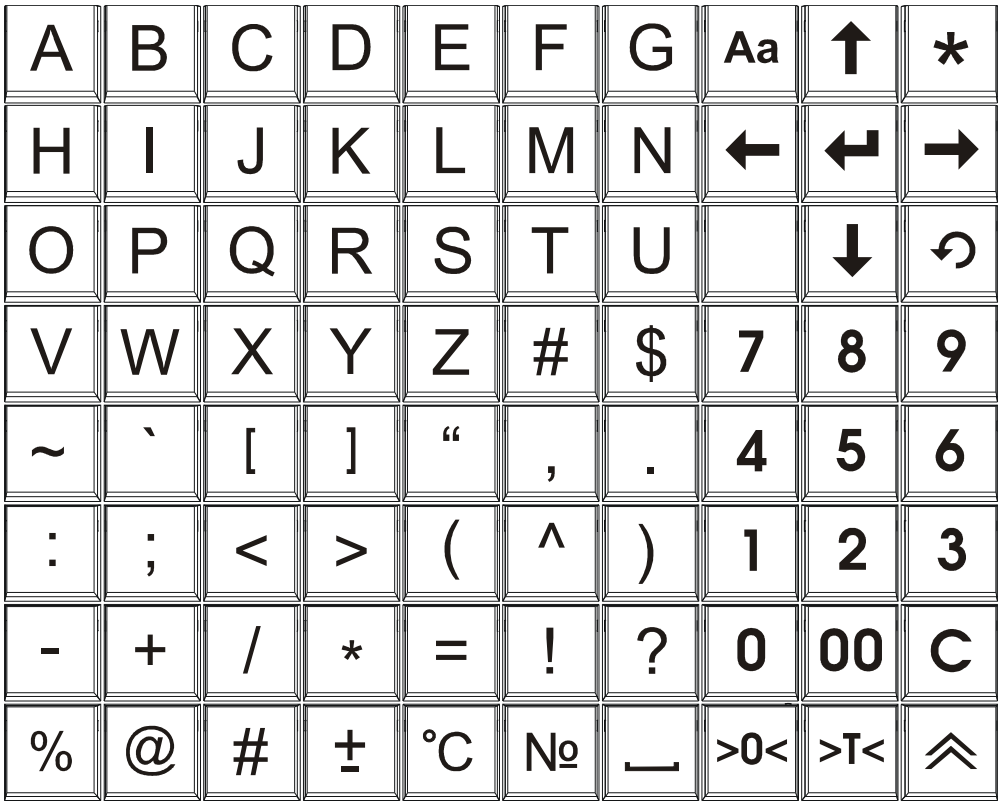

По приведенным выше раскладкам клавиатуры заметно, что клавиатура весов Штрих-Принт С разбита на две части: левая предназначена для ввода букв и различных символов, правая представляет собой аналог

функционально-цифровой клавиатуры, см. **1.4 Описание функционально-цифровой клавиатуры**.

Примечание 1. Поскольку весы Штрих-Принт С предназначены для самообслуживания, то возможность установки нуля нажатием клавиши предусмотрена только для администратора из системного меню весов. В рабочем режиме весов установка нуля не предусмотрена.

Примечание 2. Возможность установки тары взвешиванием также предусмотрена только для администратора из системного меню весов. Для установки тары следует в рабочем режиме убедиться, что платформа весов пуста, затем перейти в режим системного меню, при необходимости установить ноль весов, затем положить на грузоприемную платформу весов необходимую тару и нажать клавишу установки тары.

Примечание 3. Промотка бумаги доступна с помощью одной и той же клавиши, однако из рабочего режима это возможно только при помощи длительного нажатия на эту клавишу, как описано выше. Поэтому заправку бумаги удобнее производить, находясь в режиме системного меню.

1.4 Описание функционально-цифровой клавиатуры

0 ... 9 Клавиши предназначены для ввода цифровых значений (например, цены, номера ПЛУ товара и т.п.).

C Клавиша предназначена для обнуления введенных цифровых значений, например, цены продукта в режиме взвешивания, цены или количества штучного товара в режиме работы со штучным товаром. Если запрещено изменять цену выбранного товара, то нажатие этой клавиши сбрасывает товар. Удерживание клавиши нажатой более секунды также позволяет сбрасывать товар. В меню весов при редактировании строк или чисел удаляет один символ, при удерживании клавиши нажатой более секунды позволяет очищать всю строку или обнулять число.

>0< Клавиша предназначена для обнуления показаний массы. Перед нажатием клавиши грузоприемная платформа весов должна быть пуста. После того, как ноль установлен, включится указатель ***НОЛЬ***, см. **1.5 Описание дисплея**.

>T< Клавиша предназначена для включения режима выборки массы тары. Если указатель ***РЕГ*** выключен, масса тары будет задана взвешиванием, если включен — с помощью цифровых клавиш. После включения режима выборки массы тары показания массы на дисплее обнулятся, включится указатель ***ТАРА***. Подробнее см. Руководство оператора, раздел “Ввод массы тары”.

× Клавиша предназначена для входа в штучный режим без выбора товара. Также служит для переключения подрежимов редактирования цены и редактирования количества в штучном режиме. Вход в штучный режим возможен при включенном указателе ***НОЛЬ*** и выключенном указателе ***ПЛУ***, т.е. когда товар не выбран. При выборе и сбросе штучного товара вход и выход в/из штучного режима осуществляются автоматически.

P Клавиша предназначена для входа в режим начисления сдачи. Вход режим возможен, если указатель ***П*** включен.

\+ Клавиша предназначена для прибавления текущей стоимости товара к содержимому сумматора. Одновременно с этим может производиться также печать этикетки, см. **(1.2.10) Печать по П+**. После первого добавления включится указатель ***П***.

\- Клавиша предназначена для отмены последнего добавления в сумматор. Повторное нажатие клавиши не отменяет операцию, выполненную перед последней.

= Клавиша предназначена для входа в режим итоговой стоимости. Вход режим возможен, если указатель ***П*** включен.

* Клавиша предназначена для входа в режим программирования клавиш быстрого доступа, если указатель ***РЕГ*** выключен, или в режим записи новой цены ПЛУ, если указатель ***РЕГ*** включен. Подробнее см. Руководство оператора. При редактировании строчных данных в меню весов переключает раскладку клавиатуры.

Клавиша предназначена для сброса выбранного товара (при этом указатель ***ПЛУ*** выключится) и отмены

предыдущего действия, например, отмены перехода в режим программирования клавиш быстрого доступа. В системном меню служит для выхода из текущего меню на уровень вверх.

Клавиша предназначена для переключения между верхним и нижним регистрами клавиатуры. Указатель ***РЕГ*** включен, когда клавиатура находится в верхнем регистре. Положение указателя ***РЕГ*** влияет на работу клавиш >T<, *, и клавиш быстрого доступа. При редактировании строчных данных в меню изменение регистра позволяет вводить прописные и строчные буквы, а также различные символы.

Клавиша предназначена для включения/выключения блокировки клавиатуры. Если клавиатура заблокирована, то при нажатии любой другой клавиши весы издают короткий двойной звуковой сигнал, и выводят на дисплей сообщение «Клав-ра заблокирована».

Клавиша предназначена для печати этикеток. Печать этикетки возможна, если бумага правильно заправлена в принтер, см. **1.9 Заправка рулона**, масса товара измерена и включен указатель ***ФИКС***, рассчитанная стоимость не равна нулю.

Клавиша предназначена для доступа к ранее запрограммированному товару по номеру ПЛУ или коду товара в зависимости от значения параметра **(1.1.7) Доступ к ПЛУ**, а также для включения режима поиска товара.

Клавиша предназначена для входа в системное меню и подтверждения информации в основном режиме. При входе в системное меню появляется запрос на ввод пароля. Вернуться в основной режим можно, нажав клавишу .

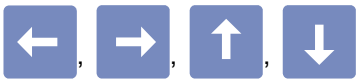
Клавиши предназначены для навигации в режиме поиска товара, а также для удобства просмотра информации о товаре в рабочем режиме. Удерживание клавиш и нажатыми более одной секунды в рабочем режиме позволяет прокручивать название товара до конца и обратно соответственно. В системном меню весов при редактировании строк эти клавиши перемещают курсор на позицию вправо и влево соответственно, а удерживание клавиши нажатой более одной секунды перемещает курсор в конец или начало строки.

Клавиша предназначена для печати одной или нескольких копий этикетки.

Клавиша предназначена для протяжки бумаги с поиском начала этикетки. При нажатии на кнопку для протяжки бумаги датчик снятия напечатанной этикетки не проверяется вне зависимости от настройки **(1.2.7) Датчик этикетки**.

При нажатии на любую клавишу клавиатуры весов выдается звуковой сигнал, если параметр **(1.1.3) Звук** включен. Короткий сигнал просто подтверждает нажатие клавиши, длинный сигнал сообщает об ошибке или о том, что эта клавиша в текущем режиме не используется. Короткий двойной сигнал при нажатии на любую клавишу и появление на экране сообщения "Клав-ра заблокирована" означают, что клавиатура заблокирована с помощью клавиши или через интерфейс с ПК.

1.4.1. Ввод символьной информации для модели Штрих-Принт ФI

При необходимости ввести символьную информацию для модели Штрих-Принт ФI возможно с помощью цифровых клавиш функционально-цифровой клавиатуры. Выбор нужного символа осуществляется последовательным нажатием нужной цифровой клавиши, перемещение курсора при редактировании строчных параметров осуществляется клавишами и . Переключение регистра клавиатуры позволяет вводить

либо строчные, либо прописные буквы. Раскладки клавиатуры с учетом регистра клавиатуры приведены на рисунках ниже:

1. указатель ***Рег*** включен, указатель ***Lat*** выключен.

2. Указатели ***Рег*** и ***Lat*** выключены — аналогичная раскладка, русские буквы строчные.
3. Указатель ***Рег*** выключен, ***Lat*** — включен.

4. Указатели ***Рег*** и ***Lat*** включены.

7
A B C
8
D E F
9
G H I
4
J K L
5
M N O
6
P Q R
1
S T U
2
V W X
3
Y Z ±
0
; , !
00
+ % &
C

1.5 Описание дисплея

Дисплей весов включает в себя две строки, на которых может выводится различная информация. В основном режиме весов в верхней строке дисплея выводится, слева направо:

- масса взвешиваемого товара, в кг, или количество штучного товара, в шт.;
- цена товара, в рублях за кг;
- рассчитанная стоимость товара, если расчет возможен.

Вторая строка дисплея предназначена для вывода различной информации, однако в основном режиме она предназначена в первую очередь для вывода наименования выбранного товара.

При работе весов в нижней части дисплея отображаются световые треугольники, называемые указателями дисплея.

НОЛЬ: Указывает, что платформа пуста (масса груза равна нулю). Если на грузоприемной платформе находится груз, указатель гаснет.

ТАРА: Включен в режиме выборки массы тары, при этом на индикаторе массы отображается масса нетто.

ФИКС: Включен, если вес груза стабилен и измеренная масса находится в диапазоне взвешивания от наименьшего предела взвешивания (НмПВ) до наибольшего предела взвешивания (НПВ). В этом случае возможна печать этикетки, если значение параметра **(1.1.4) Режим печати** это позволяет. Значения НмПВ и НПВ весов указываются на специальной наклейке под дисплеем.

ШТ: Используется только в режиме штучного товара. Включен в режиме редактирования количества, выключен в режиме редактирования цены. См. Руководство оператора, раздел «Работа со штучным товаром».

АВТО: Указывает, что режим автопечати включен, см. **(1.1.4) Режим печати** и Руководство оператора, раздел «Автоматическая печать».

ПЛУ: Указывает, что товар выбран. См. Руководство оператора, раздел «Выбор товара».

ФАСОВКА: Указывает, что режим фасовки включен, см. **(1.1.6) Фасовка** и Руководство оператора, раздел «Режим фасовки».

П: Указывает, что сумматор не пуст. См. Руководство оператора, раздел «Работа с сумматором».

РЕГ: При включенном указателе клавиатура находится в верхнем регистре, в противном случае — в нижнем.

LAT: В системном меню при редактировании строчных параметров указывает на включенную латинскую раскладку клавиатуры, в противном случае — на русскую раскладку.

1.6 Сборка весов

Весы Штрих-Принт FI поставляются с демонтированной грузоприемной платформой. Весы Штрих-Принт и Штрих-Принт M поставляются с демонтированными дисплеем на стойке и грузоприемной платформой. У весов Штрих-Принт C, помимо вышесказанного, демонтирована клавиатура. Общий порядок сборки для всех моделей таков: подключение стойки дисплея (если есть), подключение блока клавиатуры (если есть), установка грузоприемной платформы.

Важно! Соблюдайте описанный далее порядок сборки весов!

1.6.1. Подключение стойки дисплея

Подсоединение дисплея на стойке к весам Штрих-Принт, Штрих-Принт M и Штрих-Принт C проиллюстрировано на рисунке ниже:

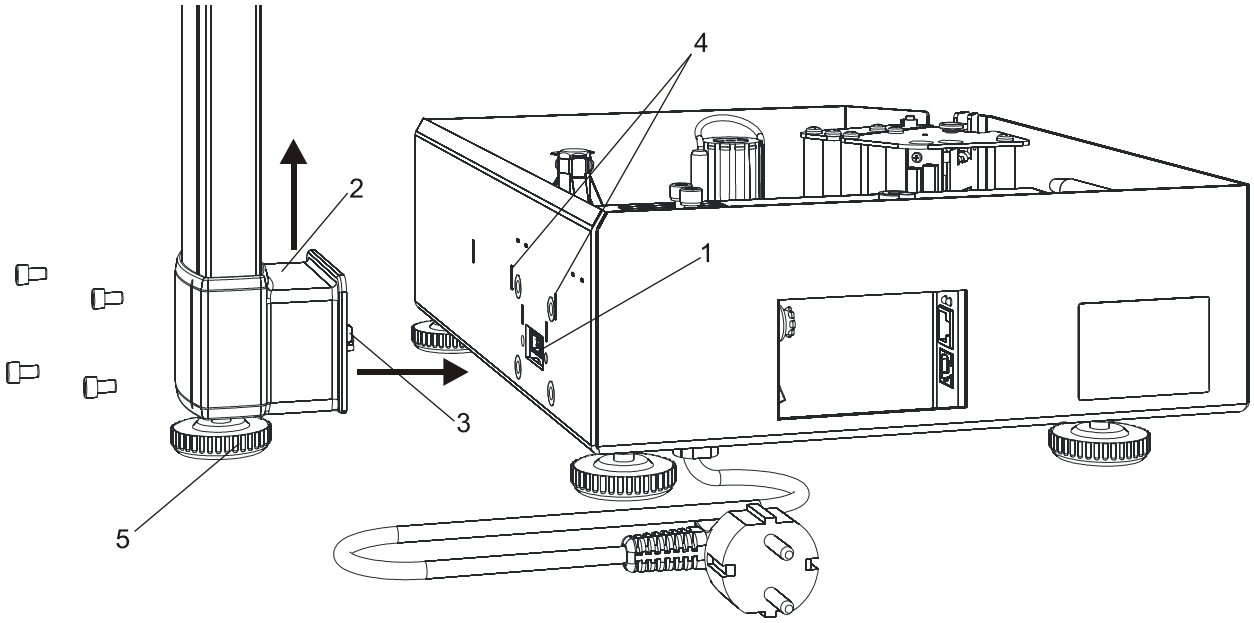

Для подсоединения дисплея на стойке к корпусу весов подсоедините к разъему блока индикации корпуса, поз. ***1*** рисунка, кабель индикации, который находится внутри стойки индикации. Подсоедините клемму провода заземления блока индикации к ножевой клемме, расположенной или рядом с разъемом блока индикации, поз. ***1*** (для весов Штрих-Принт и Штрих-Принт C), или внутри кронштейна стойки индикации (для весов Штрих-Принт M). Поднимите вверх пластмассовую накладку кронштейна, поз. ***2***. На самом кронштейне есть специальные четыре выступа-крючка, поз. ***3***, которые следует вставить в соответствующие пазы в корпусе весов, поз. ***4***, и немного опустить стойку вниз, чтобы она держалась на корпусе весов с помощью крючков кронштейна. Далее приверните стойку дисплея к корпусу весов четырьмя болтами M5x8, с помощью прилагаемого шестигранного ключа на 4 и опустите накладку кронштейна, поз ***2***. Дополнительная опора стойки дисплея, поз. ***5***, может быть уже вкручена в стойку индикации, а может поставляться отдельно. В последнем случае прикрутите опору к стойке индикации самостоятельно.

Важно! Не забывайте заземлять блок индикации на корпус весов! При отсутствии заземления возможен выход из строя блока индикации или процессорной платы весов!

1.6.2. Подключение блока клавиатуры

Подсоединение блока клавиатуры весов Штрих-Принт С проиллюстрировано на рисунке ниже.

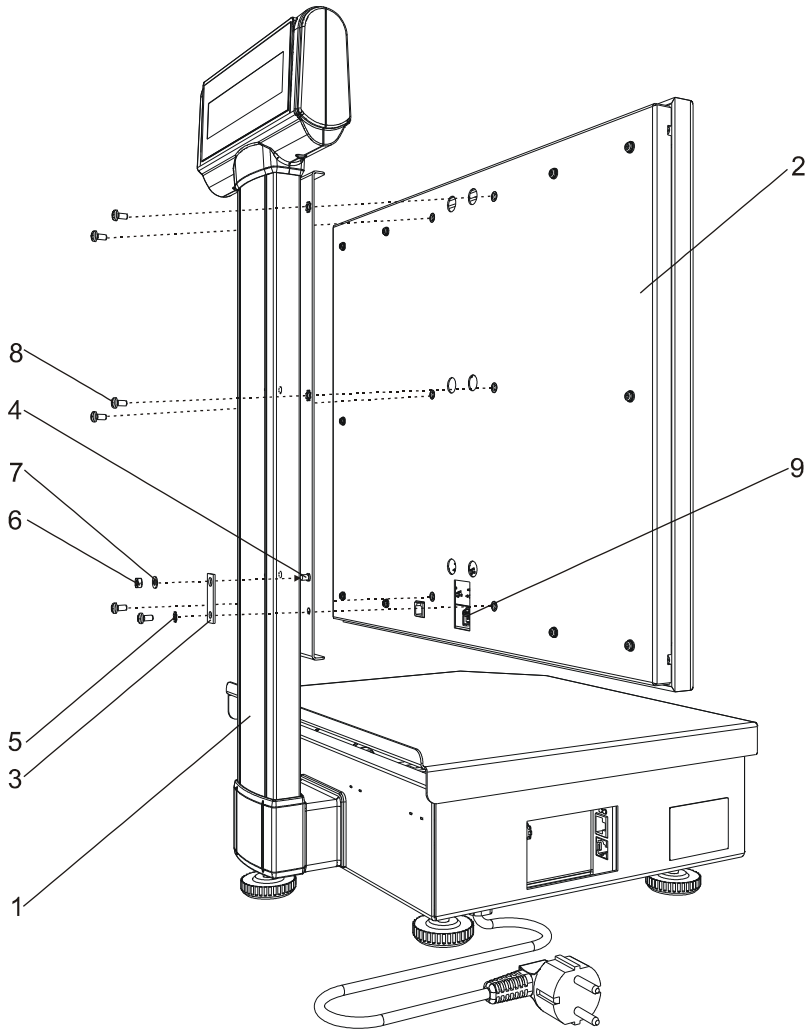

Блок клавиатуры, поз. ***2***, закрепляется на стойке индикации, поз. ***1***, с помощью шести винтов, поз. ***8***. Для правильной установки блока соблюдайте следующую последовательность действий:

- подключите шлейф клавиатуры к разъему блока клавиатуры, поз. ***9***;
- прикрепите блок клавиатуры, поз. ***2***, к стойке индикации, поз. ***1***, пятью винтами М4, поз. ***8***, шестой винт (нижний правый со стороны установки винтов) закручивается позже;
- наденьте на шпильку заземления стойки индикации, поз. ***4***, планку заземления, поз. ***3***;
- заверните последний винт М4, поз. ***8***, в блок клавиатуры через зубчатую замковую шайбу, поз. ***5***, затем наденьте на шпильку шайбу 4, поз. ***7***, и зафиксируйте планку заземления гайкой М4, поз. ***6***.

Важно! Не забывайте заземлять блок клавиатуры на стойку индикации весов с помощью планки заземления! При отсутствии заземления возможен выход из строя блока клавиатуры!

1.6.3. Установка грузоприемной платформы

После подсоединения стойки индикации присоедините грузоприемную платформу весов к креплению,

расположенному на весовом датчике в центре корпуса весов, двумя болтами М6х25 с помощью прилагаемого прилагаемого шестигранного ключа на 5, предварительно установив на винты шайбы 6. Убедитесь, что платформа закреплена жестко, между краями платформы и краями корпуса обеспечен равномерный зазор со всех сторон.

Важно! В случае транспортировки весов в дальнейшем обязательно отсоединяйте стойку индикации и грузоприемную платформу во избежание повреждения весового датчика.

1.6.4. Установка и подключение дополнительных блоков клавиатуры

Для весов Штрих-Принт С возможно подключение до двух дополнительных блоков клавиатуры. Дополнительный блок клавиатуры представляет из себя блок, аналогичный штатному блоку клавиатуры весов Штрих-Принт С, с измененной задней крышкой, позволяющей крепить к нему специальные уголки из комплекта поставки дополнительного блока клавиатуры, служащие для его крепления к вертикальной поверхности. Установка уголков проиллюстрирована на рисунке ниже.

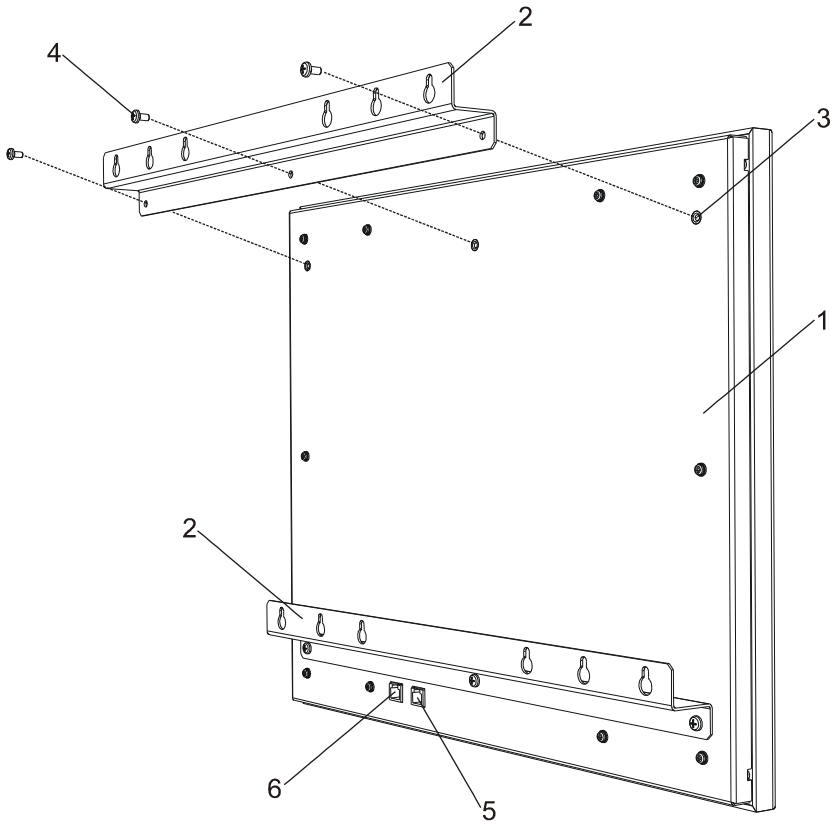

Подсоедините уголки, поз. ***2***, к дополнительному блоку клавиатуры, поз. ***1***, с помощью винтов, поз. ***4***. Крепление дополнительного блока клавиатуры осуществляется на заранее подготовленной вертикальной поверхности, в которую должны быть ввернуто четыре шурупа, рекомендуемый диаметр 4 мм (в комплект не входят), по два на верхний и нижний уголок клавиатуры.

Подключение дополнительного блока клавиатуры осуществляется с помощью кабеля из комплекта поставки дополнительной клавиатуры. Подключите кабель к разъемам каскадирования клавиатуры, поз. ***5*** или ***6*** (не имеет значения) дополнительного блока, затем подключите кабель к аналогичному разъему в основном блоке клавиатуры весов Штрих-Принт С. Еще одну дополнительную клавиатуру можно подсоединить как к основному блоку клавиатуры, так и к первому дополнительному блоку клавиатуры. Все клавиатуры соединяются между собой общей электрической шиной, при этом дополнительные клавиатуры должны иметь несовпадающие логические номера (1 или 2).

Внимание! При подключении более одной дополнительной клавиатуры одной из клавиатур требуется задать номер дополнительной клавиатуры, в противном случае обе дополнительные клавиатуры не будут работать. Дополнительные блоки клавиатур поставляются с номером 1 по умолчанию. Поэтому, для корректного подсоединения второй дополнительной клавиатуры ей изменить номер клавиатуры с 1 на 2.

Для того, чтобы дополнительной клавиатуре задать номер 1 или 2, она должна быть подсоединена к основной клавиатуре, как описано выше. Другие дополнительные клавиатуры необходимо временно отключить. Весы должны быть выключены. Далее, чтобы задать дополнительной клавиатуре номер 1, нажмите на этой клавиатуре клавишу быстрого доступа 1 (верхний ряд, крайняя левая клавиша), и удерживая ее, включите питание весов. Для того, чтобы задать клавиатуре номер 2, нажмите на этой клавиатуре клавишу быстрого доступа 10 (верхний ряд, крайняя правая клавиша), и удерживая ее, включите питание весов. После включения весов отпустите клавишу, выбранный номер запишется в энергонезависимую память дополнительного блока клавиатуры.

После того, как дополнительным клавиатурам заданы их номера, подключите их к основному блоку вновь, и убедитесь в их работоспособности, см. **(4.7) Тест клавиатуры**.

1.7 Подготовка к работе

Важно! Перед подключением весов к сети питания следует убедиться, что напряжение питающей сети сети соответствует указанному в руководстве по эксплуатации. Для Российской Федерации это сеть переменного напряжения 220В 50 Гц. Сетевая розетка, к которой будут подключены весы, должна иметь заземление. Проконсультируйтесь у специалиста-электрика. Параметры сети питания для весов, их потребляемой мощности, рабочий температурный диапазон и прочие параметры указаны в руководстве по эксплуатации, входящем в комплект поставки весов.

Откройте грузоприемную платформу весов для доступа к ампуле уровня, см. поз. ***1*** на рисунке ниже.

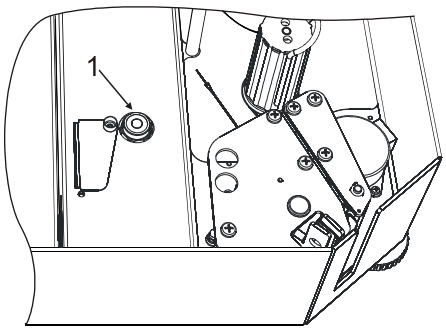

Проверьте уровень весов. Если воздушный пузырек внутри ампулы уровня находится внутри тонкого кольца, изображенного на стеклянной поверхности ампулы, уровень весов регулировать не нужно.

В противном случае поверните несколько раз дополнительную опору под стойкой индикации так, чтобы она перестала касаться поверхности, на которой установлены весы (для весов Штрих-Принт, Штрих-Принт М, Штрих-Принт С). Затем с помощью вращения основных четырех опор корпуса весов добейтесь правильного положения весов. После этого выверните обратно дополнительную опору до устойчивого касания поверхности, на которой установлены весы.

Весы можно подключить напрямую к COM-порту ПК (интерфейс RS232), или работать с ними через локальную сеть Ethernet 10/100BaseT. Расположение интерфейсных разъемов показано на рисунке ниже:

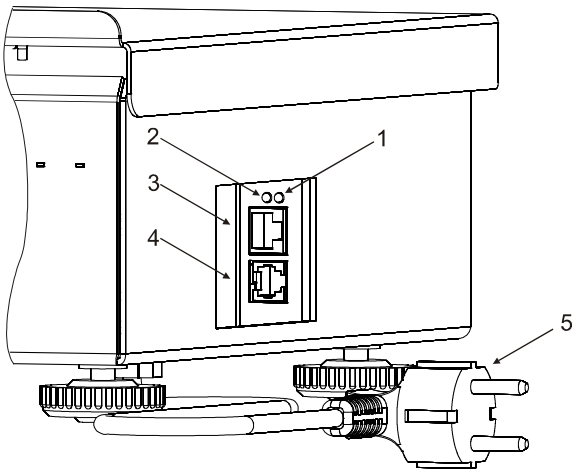

где ***1*** — индикатор LAN, ***2*** — индикатор Link, ***3*** — разъем интерфейса Ethernet 10/100BaseT, ***4*** — разъем интерфейса RS232, ***5*** — вилка шнура питания весов. Необходимые интерфейсные кабели входят в комплект весов.

Для исполнения весов с увеличенным объемом памяти к разъему интерфейса RS232 весов возможно подключить сканер ШК для быстрого выбора товара при помощи кабеля-переходника (включен в комплект поставки весов). Питание на сканер ШК с весов через кабель-переходник не подается. Указания по настройке интерфейсных параметров весов и сканера описаны в разделе **(1.6.2.3) Сканер штрих-кода**. Принцип работы весов с подключенным сканером описан в разделе **2.5 Использование сканера ШК для выбора товара**.

Вставьте вилку шнура питания весов в розетку и включите весы, см. **1.8 Включение весов**. Если весы были подключены к локальной сети, индикатор Link должен включиться, а индикатор LAN должен показывать сетевую активность (включается при наличии обмена данными). В системном меню весов, см. **2.3 Системное меню,** укажите используемый интерфейс и его параметры, см. **(1.6) Интерфейс**. Проверьте связь с весами с ПК с помощью теста драйвера. Тест драйвера и работа с ним подробно описана в Руководстве программиста из комплекта поставки весов.

Важно! Весы недоступны через интерфейс с ПК после включения, пока не перейдут в рабочий режим. В режиме системного меню весы могут быть недоступны через интерфейс, если текущий пункт меню позволяет редактировать / просматривать значение какого-либо параметра.

1.8 Включение весов

На рисунке ниже показано расположение тумблера питания, поз. ***2*** и гнезда предохранителя, поз ***1***, в нише корпуса весов, поз. ***3***, где также расположены интерфейсные разъемы.

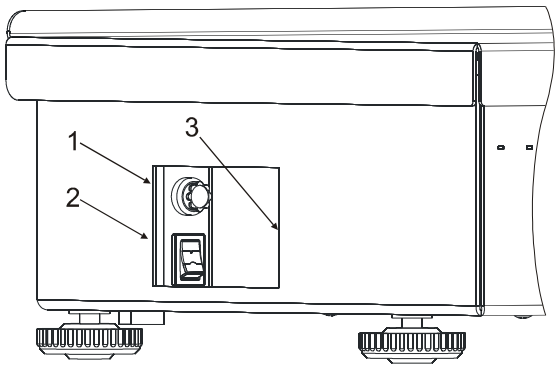

Порядок действий при включении весов:

- Перед включением весов проверьте, что грузоприемная платформа весов пуста и не касается никаких сторонних предметов как снаружи, так и изнутри корпуса весов. Под грузоприемной платформой не должно находиться никаких лишних предметов, не предусмотренных заводом-изготовителем.
- Включите тумблер питания. При этом прозвучит сигнал и начнется тестирование дисплея путем последовательного перебора во всех разрядах дисплея цифр от 0 до 9. После завершения теста на дисплей будет выведена информация о выбранной структуре товарной базы, номере версии весов и дате ее выпуска.

ШТРИХ-ПРИНТ 4400 Ф
Версия 4.5 9.04.09

- Далее весы входят в основной режим. Для начала работы с весами в основном режиме дайте весам прогреться в течение 10 минут. В случае, если необходимо провести другие работы (настройка и т.п.), прогрев не требуется. Описание порядка работы в основном режиме находится в Руководстве оператора.
- Проверьте необходимость заправки нового рулона этикеток / термобумаги. При необходимости заправьте новый рулон, см. **1.9 Заправка рулона**.

1.9 Заправка рулона

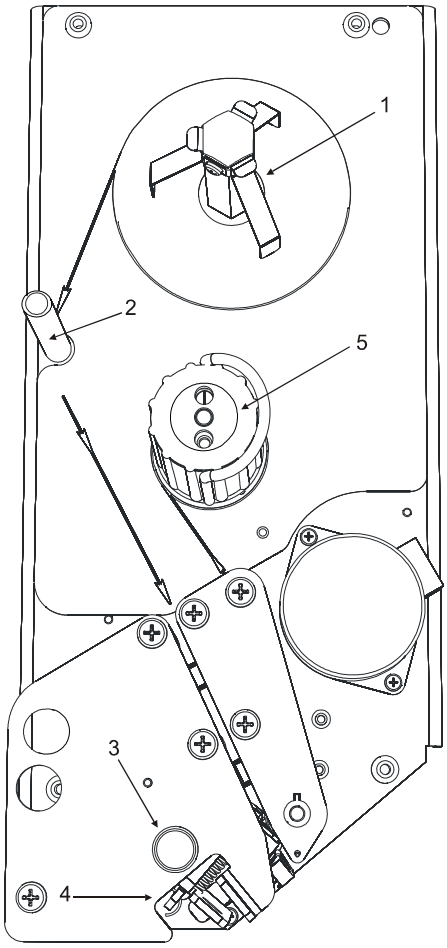

Для доступа к принтеру откройте грузоприемную платформу весов. На рисунке выше изображен внешний вид принтера весов, где:

1 – подающий узел принтера;

2 – направляющая стойка;

3 – кнопка открытия головки принтера;

4 – рычаги закрытия головки принтера;

5 – приемный узел принтера (подмотчик) с фиксирующей скобой.

Для установки нового рулона с этикетками выполните следующие действия.

- Проверьте, что этикетки нового рулона подходят к принтеру по своему формату – длина этикеток от 20 до 60 мм, ширина ленты 60, 43 или 30 мм;
- Проверьте, что в пункте меню **(1.2.3) Формат этикетки** выбран подходящий формат этикетки;
- Поднимите грузоприемную платформу весов для доступа к принтерному отсеку;
- Снимите пустую катушку от рулона термоэтикеток / термобумаги с подающего узла принтера ***1***;
- Нажмите кнопку открытия головки принтера ***3*** до щелчка, кнопка останется утопленной, головка принтера откроется;
- Снимите фиксирующую скобу с приемного узла принтера ***5*** и удалите остаток ленты из принтера;
- В случае использования обычной термобумаги снимите внешнюю катушку подающего узла ***1***, для этого потяните внешнюю катушку подающего узла ***1*** вверх и установите рулон термобумаги на ось подающего узла ***1***;
- Установите новый рулон с этикетками или термобумагу на подающий узел ***1*** и заведите ленту в паз принтера, правильное направление движения ленты указано на поверхности принтера стрелками;
- Убедитесь, что нижний край установленной в паз принтера ленты достигает основания принтера;
- Сведите рычаги закрытия головки принтера ***4*** до щелчка, головка принтера закроется.

- Нажмите кнопку (несколько раз при необходимости) и проверьте правильность подачи бумаги и позиционирования этикетки.
- Оберните ленту вокруг приемного узла принтера ***5*** и зажмите ее фиксирующей скобой, правильное направление движения ленты указано на поверхности принтера стрелками;
- Напечатайте несколько этикеток для контроля печати и подачи.

Примечание: если при печати отделение этикетки от подложки не требуется, можно не заводить ленту на приемный узел принтера ***5***, а датчик снятия этикетки отключить либо в системном меню, см. пункт **(1.2.7) Датчик этикетки**, либо специально запрограммированной для этих целей клавишей быстрого доступа.

Важно! При возникновении проблем при печати или промотке этикетки (например, часть ленты или этикетки оказалась внутри принтера) никогда не пользуйтесь острыми, металлическими предметами! При необходимости произведите чистку головки принтера. Чистку головки производите только при отключенном питании весов спиртосодержащим раствором! Перед включением весов убедитесь, что раствор, которым производилась очистка, полностью испарился с поверхности головки! Невыполнение этих требований может привести к выходу головки из строя!

Часть 2. Настройка весов

2.1 Общие указания

Для того, чтобы весы "Штрих-Принт" были максимально эффективно использованы в соответствии с заложенными в них возможностями для выполнения задач по взвешиванию и этикетированию товара, потребуется их предварительная настройка. Как минимум, из системного меню необходимо настроить тип используемого интерфейса для связи с ПК и его параметры, см. **(1.6) Интерфейс**, и выбрать вариант используемой товарной базы, см. **(1.4) Структура базы**. Дальнейшую настройку весов можно уже выполнить как из системного меню весов, так и с помощью программного обеспечения, поставляемого вместе с весами. Для того, чтобы понять, как именно требуется настроить данные весы под конкретную задачу, следует ознакомиться с Руководством оператора, описывающим основные принципы работы с весами, и разделом **(1) Настройки**.

Загрузку сведений о товарах и прочей текстовой информации можно осуществить с помощью приложения "Загрузчик", входящего в комплект поставки. Также это приложение служит для загрузки графических изображений, символов валют и программирования клавиш быстрого доступа и снятия отчетов. Системное меню позволяет редактировать информацию о товарах и сообщениях, см. **(3) Редактор товаров**, и печатать отчеты об итогах продаж, см. **(2) Отчеты**, но эти возможности в основном предназначены для случая, когда осуществить эти действия с ПК по каким-то причинам невозможно.

Настройка внешнего вида печатаемой этикетки возможна только с помощью приложения "Редактор этикеток". Системное меню весов позволят лишь переключать стандартные и пользовательские форматы этикеток и отключать некоторую печатаемую информацию. Подробнее о настройке внешнего вида этикетки см. **2.4 Программирование информации, размещенной на этикетке**.

2.2 Правила работы в редакторе

Под редактором подразумевается такой пункт системного меню, в котором можно осуществить изменение числового или строчного значения параметра настройки весов или поля таблицы товаров / сообщений.

- По нажатию клавиши ↑ или ⟲ происходит выход из редактора без сохранения изменений, выход с сохранением изменений осуществляется нажатием клавиши ↵.
- Простое нажатие клавиши C удаляет один символ. Если курсор находится в середине или в начале строки, то при каждом нажатии клавиши удаляется символ, находящийся над курсором, а все символы, находящиеся справа, сдвигаются на одну позицию. Если курсор находится в конце строки, то каждое нажатие клавиши удаляет символ слева от курсора. Удерживание клавиши нажатой более секунды позволяет очищать всю строку или обнулять число.
- Клавиша * переключает раскладки клавиатуры с русской на латинскую и наоборот. При переключении на латинскую раскладку, включается указатель ***LAT***.
- Клавиша Aa предназначена для переключения между верхним и нижним регистрами клавиатуры. Указатель ***РЕГ*** включен, когда клавиатура находится в верхнем регистре.
- Клавиши → и ← перемещают курсор на одну позицию вправо и влево соответственно, при долгом нажатии (более секунды) эти клавиши играют роль клавиш End и Home соответственно.
- Клавиши 1 A A 46 … 45 — 90 предназначены для ввода символьных значений. Чтобы набрать строчные или прописные буквы, нужно проверить текущее значение регистра клавиатуры по указателю ***РЕГ***.
- Клавиши 0 ... 9 предназначены для ввода цифровых значений.

2.3 Системное меню

Вход в системное меню производится из рабочего режима с помощью клавиши ↵ (необходимо предварительно выйти из таких режимов, как поиск товара и т.п.), при этом на дисплей будет выведен запрос на ввод пароля. Нужно ввести пароль на вход в системное меню (по умолчанию 0030) и подтвердить ввод нажатием клавиши ↵. Выход из режима ввода пароля производится нажатием клавиши ⟲. Клавиша C удаляет последний введенный символ пароля.

Для выхода из меню в рабочий режим нажмите клавишу ↑ или ⟲. Выйти можно только с верхнего уровня вложенности меню. Нажатие этих клавиш на другом уровне вложенности приведет к переходу на уровень вложенности выше.

Общая структура меню показана на рисунке ниже:

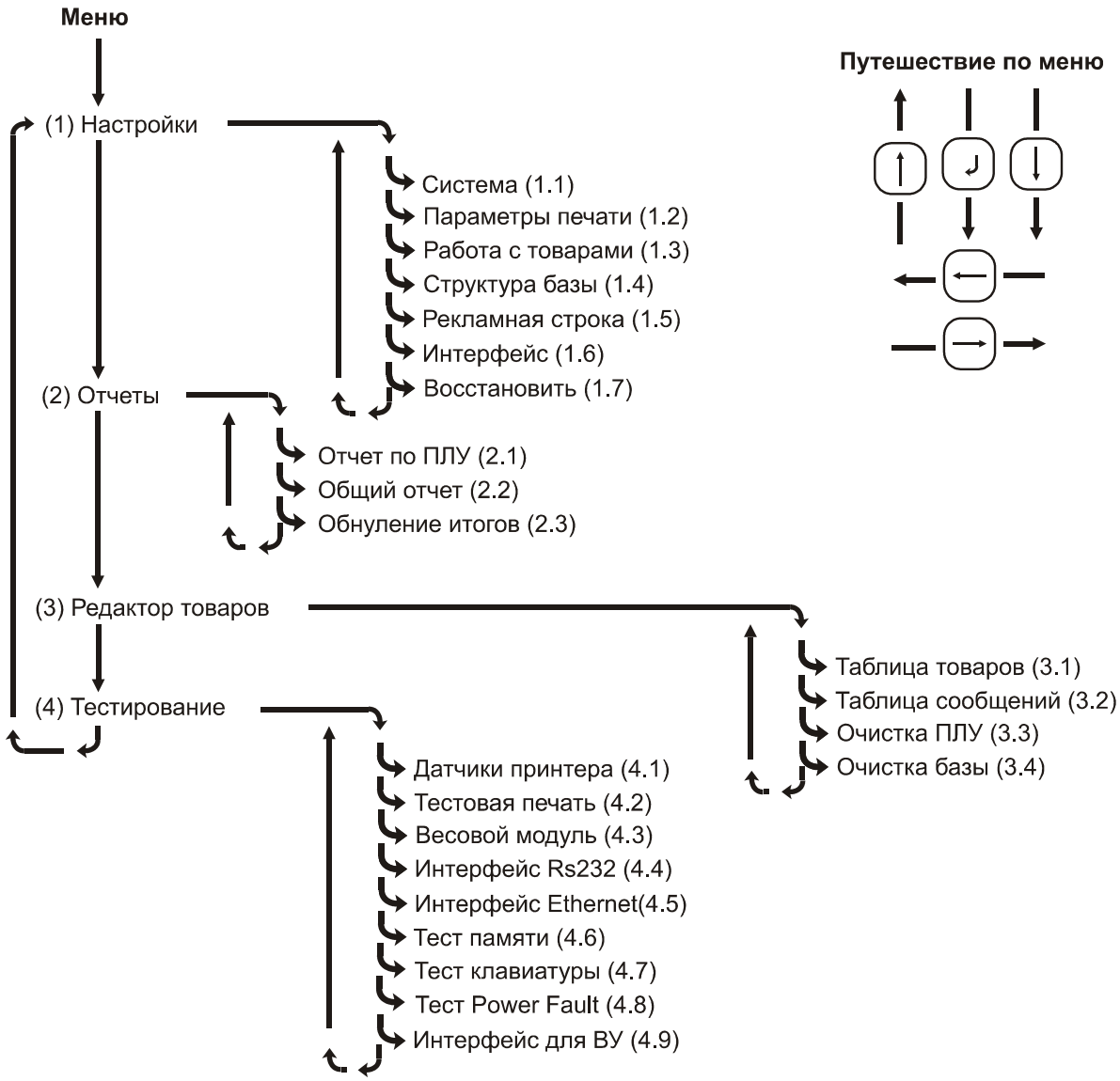

(1) Настройки

Этот пункт меню предназначен для программирования всех параметров весов, влияющих на их работу. Все параметры разбиты на группы, каждая из которых оформлена как меню следующего уровня вложенности. Все пункты и описание работы с ними рассмотрены ниже. **Жирным** шрифтом на рисунках, изображающих структуру меню, выделены значения параметров по умолчанию.

(1.1) Система

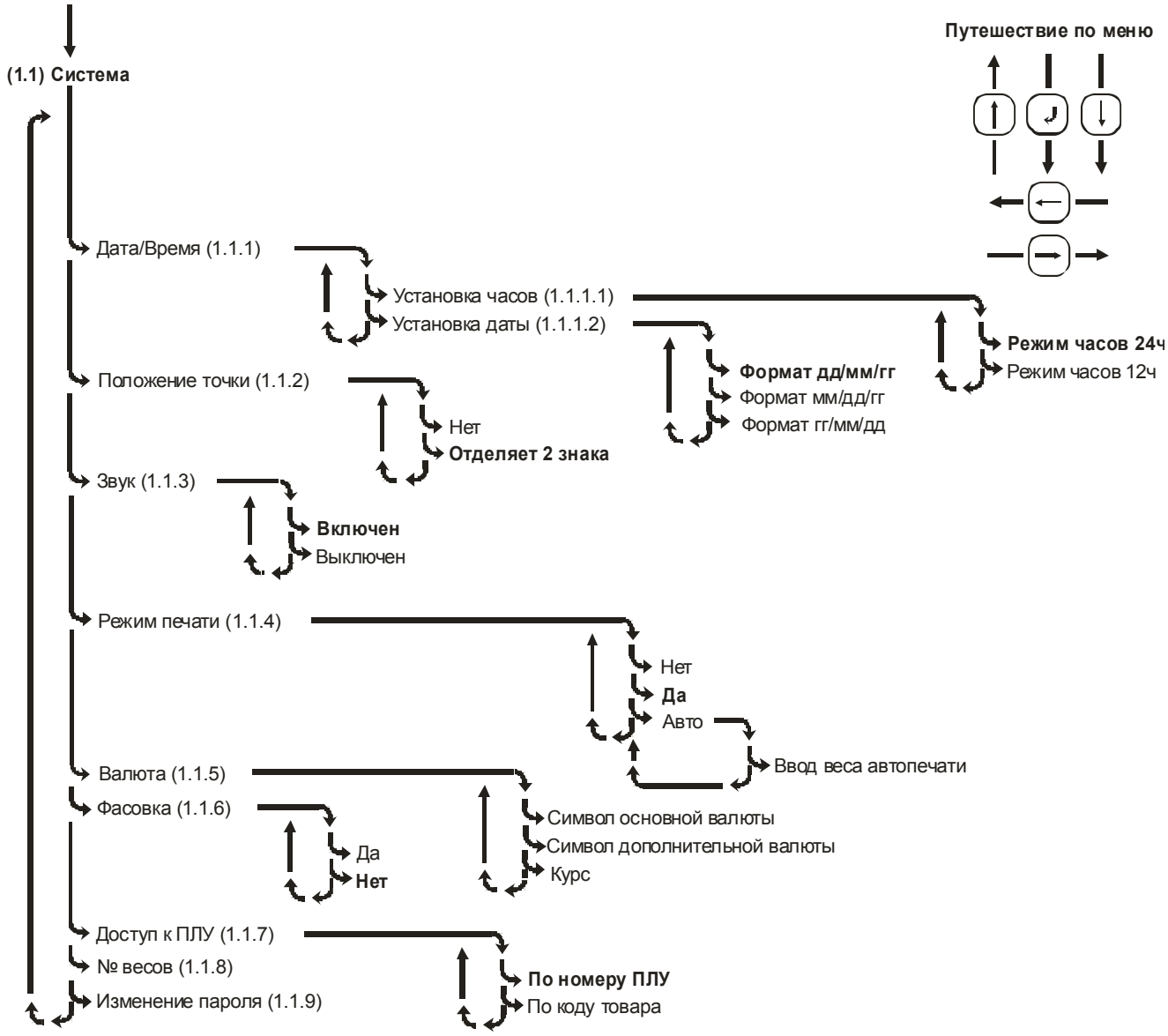

(1.1.1) Дата/Время

Этот пункт меню позволяет установить текущие дату и время, используется при печати этикетки, см. **2.4 Программирование информации, размещенной на этикетке**.

Для задания текущего времени выберите пункт меню **(1.1.1.1) Установка часов**, выберите 12-ти или 24-х часовой формат отображения времени и нажмите клавишу ↵. Клавишами ← и → выберите позицию, которую хотите отредактировать. Далее используйте цифровые клавиши для ввода часов и минут. При редактировании времени в 12-ти часовом режиме индикации для ввода **–am** и **–pm** используйте латинские

клавиши A и P соответственно.

Для установки текущей даты выберите пункт меню **(1.1.1.2) Установка даты**, выберите формат отображения даты и нажмите клавишу . Ввод даты аналогичен описанной выше процедуре ввода времени.

Форматы отображения времени и даты общие для отображения на дисплее и печати.

(1.1.2) Положение точки

Этот пункт меню позволяет настроить положение десятичной точки в денежных параметрах (цене, стоимости и др.). Точка может отделять два знака или отсутствовать.

(1.1.3) Звук

Этот пункт меню позволяет выключить или включить звуковое сопровождение нажатия клавиш. Звуковые сообщения об ошибках выдаются вне зависимости от выбранного значения.

(1.1.4) Режим печати

Позволяет задать режим печати. Значение **Нет** запрещает печать этикеток. Значение **Да** включает возможность печати. При выборе значения **Авто** будет включена автоматическая печать, подробнее см. Руководство оператора, раздел "Автоматическая печать". После выбора значения **Авто** можно просмотреть и изменить порог срабатывания автопечати. При значении 0 кг порога срабатывания режим автопечати режим считается временно выключенным, указатель дисплея ***АВТО*** также будет выключен. Также справочно рекомендуется ознакомится с разделами "Режим фасовки" и "Работа с сумматором" Руководства оператора.

(1.1.5) Валюта

При использовании в работе двух валют с помощью этого пункта можно просматривать символы основной и дополнительной валюты для отображения на дисплее. Также можно задать курс основной валюты по отношению к дополнительной. Положение десятичной точки определяется установками в пункте меню **(1.1.2) Положение точки**. Значение курса указывает, сколько единиц основной валюты соответствует одной единице дополнительной. Символы валют дисплея загружаются с ПК с помощью приложения "Загрузчик".

(1.1.6) Фасовка

Позволяет включить или выключить режим фасовки. Подробное описание назначения и особенностей режима фасовки приведено в Руководстве оператора, см. раздел «Режим фасовки». Кратко особенности режима фасовки приведены ниже:

- срабатывание автопечати, см. **(1.1.4) Режим печати**, приводит к автоматическому добавлению в сумматор, при этом распечатка этикетки будет производиться только в том случае, если включен режим **(1.2.10) Печать по П+,** также см. Руководство оператора, раздел "Работа с сумматором";
- при работе с сумматором нельзя менять товар, его параметры (например, цена или тип);
- при работе с сумматором также накапливается масса / количество товара, стоимость может быть равной нулю;
- весовая структура ШК (номер 6, 7 или 8) на итоговой этикетке сохраняется, см. **(1.2.4) Штрих-код**;
- на итоговой этикетке отображается вся информация о товаре, однако цена может не отображаться, если параметр **(1.3.2) Изменение цены ПЛУ** разрешает ее менять или товар не

выбран, т.е. указатель ***ПЛУ*** выключен;

- Если параметр **(1.2.9) Сброс ПЛУ после печати** установлен в значение **Да**, то сброс товара после печати этикетки осуществляется только после очистки сумматора;
- возможна печать этикетки с суммой, равной нулю.

Примечание. В весах Штрих-Принт С режим фасовки отсутствует.

(1.1.7) Доступ к ПЛУ

Позволяет задать режим доступа к товарной базе в рабочем режиме: по номеру ПЛУ или по коду товара. Разница между номером ПЛУ и кодом товара в том, что номер ПЛУ – это номер ячейки в памяти весов, где записана информация о товаре. Код товара – это уникальный идентификатор товара, который хранится в памяти весов для каждого товара наряду с ценой товара, его названием и прочими сведениями. При выборе товара по коду осуществляется поиск в памяти весов до первого товара, код которого совпадает со введеным с клавиатуры. Если в памяти весов по какой-либо причине будет записано два товара с одинаковым кодом, будет найдет товар с меньшим номером ПЛУ. Максимальное время поиска не более 3 сек.

(1.1.8) № весов

Позволяет задать номер весов. Номер весов может печататься на этикетке и служить префиксом ШК (см. **2.4 Программирование информации, размещенной на этикетке**). С помощью цифровых клавиш введите число от 1 до 99. Номер весов не имеет никакого отношения к параметру **(1.6.1.1) IP адрес** и заводскому серийному номеру весов, указанному на специальной табличке на корпусе весов .

(1.1.9) Изменение пароля

Позволяет изменить пароль входа в системное меню и доступа к весам с ПК через интерфейсы RS232 и Ethernet. С помощью цифровых клавиш введите новый пароль (четырехзначное число) и подтвердите его клавишей . После этого аналогичным образом введите подтверждение нового пароля (то же самое четырехзначное число) и подтвердите его клавишей .

(1.2) Параметры печати

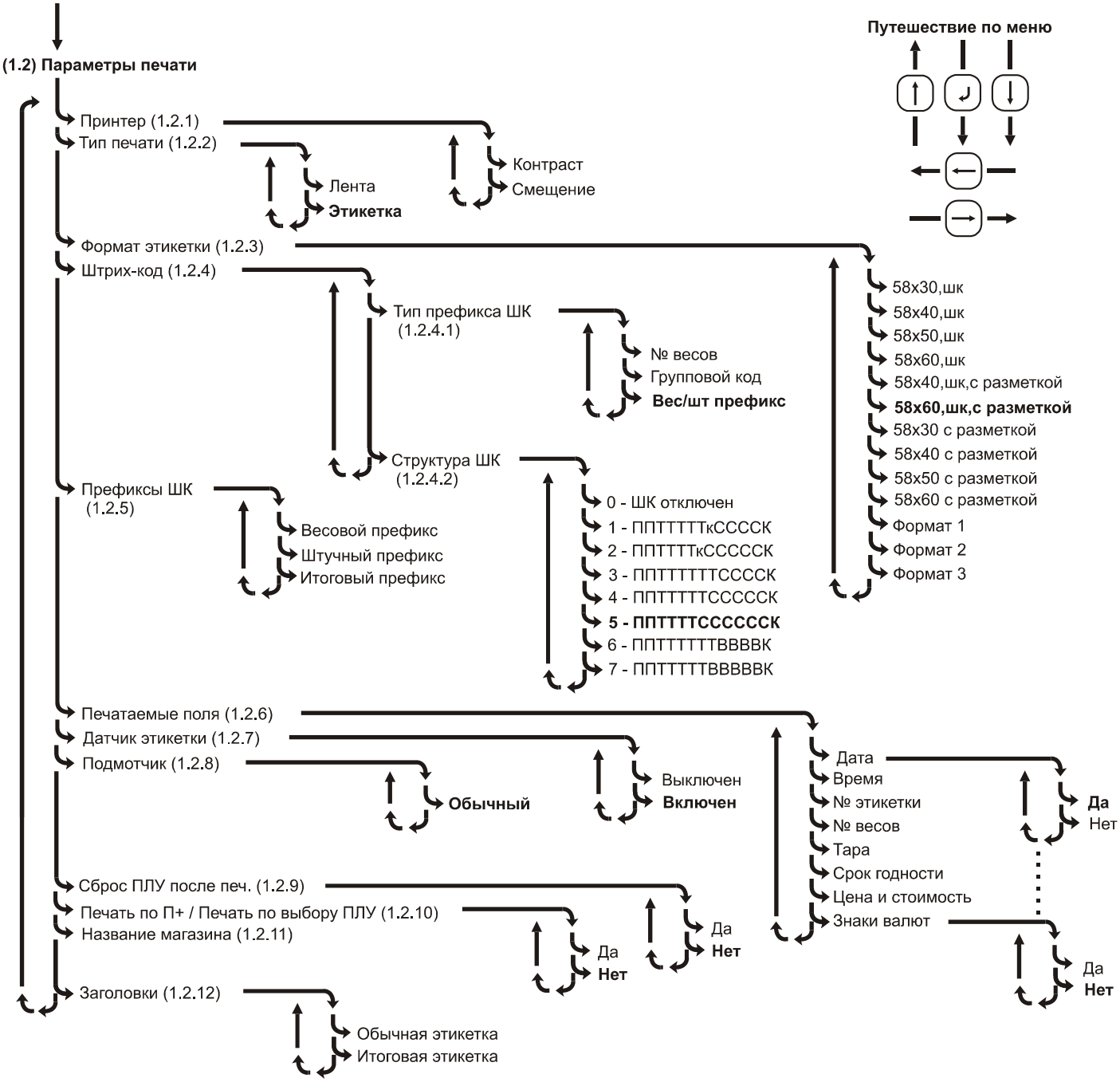

(1.2.1) Принтер

Этот пункт меню используется для настройки **контрастности** печатаемой информации на этикетке и позволяет задавать **смещение** печати относительно этикетки по вертикали. В режиме настройки **контраста** клавишами ← и → сместить движок вправо для увеличения, а влево для уменьшения контрастности печати. В режиме настройки **смещения** клавишей ← задается смещение печати вверх, а клавишей → вниз соответственно. Одна единица смещения соответствует 0.125 миллиметра.

(1.2.2) Тип печати

Позволяет изменить тип печати. Значение **Лента** предназначено для работы с обычной кассовой термобумагой. Для установки термобумаги потребуется также снять внешнюю катушку подающего узла, подробнее см. **1.9 Заправка рулона**. Значение **Этикетка** предназначено для работы с этикетками, в этом случае при промотке и печати принтер осуществляет поиск начала следующей этикетки и её позиционирование.

(1.2.3) Формат этикетки

Позволяет задать формат этикетки, используемой для печати. Для форматов, позволяющих печатать штрих-код, в названии формата присутствует сокращение «ШК». Для форматов, предполагающих типографскую разметку этикетки, в названии формата присутствует фраза «с разметкой», подробнее смотрите раздел **3.2 Возможные варианты печати этикеток**. Для форматов этикеток с типографской разметкой некоторые надписи, такие как "МАССА", "ЦЕНА", "СТОИМОСТЬ", "УПАКОВАНО", "ГОДЕН" не печатаются, предполагается, что они уже нанесены на готовый рулон этикеток изготовителем. Если используется **Формат 1, Формат 2 или Формат 3**, то параметры формата могут быть запрограммированы с помощью приложения "Редактор этикеток" с ПК через интерфейс (см. **2.4 Программирование информации, размещенной на этикетке**).

(1.2.4) Штрих-код

Позволяет изменить тип префикса штрих-кода (см. пункт **(1.2.4.1) Тип префикса ШК**) и структуру штрих-кода (см. пункт **(1.2.4.2) Структура ШК**). В пункте **Структура ШК** в обозначении шаблонов: **П** - префикс, **Т** - код товара, **к** - контрольная сумма по коду товара, **С** - стоимость, **В** - вес, **К** - контрольная сумма EAN13.

Примечание 1: Для расчета контрольной суммы по коду товара нужно просуммировать все разряды кода товара. Младший разряд у полученного числа и является контрольной суммой.

Примечание 2: Выбранная структура штрих-кода накладывает ограничения на разрядность используемых в ней параметров. Например, структура ППТТТТТТВВВВК может использоваться с весом до 9.999 кг, а структура ППТТТТТВВВВВК ограничивает разрядность кода товара до 5 разрядов. Из-за этих ограничений при попытке печати этикетки может возникнуть ошибка **«**Ошибка создания ШК», поэтому нужно заранее продумать, какая структура ШК наиболее подходит в даном случае и не вызовет этой ошибки.

Примечание 3: Тип префикса **Групповой код** может применяться только при значении группового кода в диапазоне от 0 до 99. Причины аналогичны описанным в предыдущем примечании.

Примечание 4: Если товар не выбран (указатель ***ПЛУ*** выключен), а просто введена цена, код товара считается равным нулю, что отражается в ШК при печати этикетки.

(1.2.5) Префиксы ШК

Позволяет задать значения префиксов штрих-кода. Значения весового, штучного и итогового префиксов лежат в диапазоне от 0 до 99 включительно. Весовой и штучный префиксы могут использоваться в качестве префикса ШК обычной этикетки, если задан соответствующий тип префикса в пункте меню **(1.2.4.1) Тип префикса ШК**. Итоговый префикс всегда используется для идентификации итоговой этикетки. Для запрета печати итоговой этикетки нужно задать значение префикса, равное нулю.

(1.2.6) Печатаемые поля

Этот пункт предназначен для простой и быстрой модификации внешнего вида неизменяемых форматов этикеток, см. **(1.2.3) Формат этикетки**, без использования приложения "Редактор этикток". Позволяет разрешить или запретить выводить на печать различную информацию для печати на этикетке, см. также **2.4**

Программирование информации, размещенной на этикетке. Информация, запрещенная или разрешенная к выводу на печать в этом меню, никак не связана с тем, какой формат этикетки выбран в пункте **(1.2.3) Формат этикетки**, и действует всегда.

(1.2.7) Датчик этикетки

Позволяет включить или выключить проверку датчика снятия напечатанной этикетки. Если проверка включена, то печать следующей этикетки будет блокироваться, пока не будет снята напечатанная этикетка.

Примечание 1: При промотке бумаги по нажатию клавиши датчик этикетки не проверяется.

Примечание 2: Датчик снятия напечатанной этикетки расположен так, что если этикетка будет выступать из принтера наружу на несколько миллиметров, или заправленная в принтер бумага не будет натянута, это приведет к блокировке печати следующей этикеткой. Воспольуйтесь промоткой для исправления ситуации.

(1.2.8) Подмотчик

Меню параметра оставлено для совместимости с предыдущими версиями. Подмотчик всегда включен, сила натяга не меняется.

(1.2.9) Сброс ПЛУ после печати

Позволяет разрешить или запретить автоматически сбрасывать выбранный товар после печати. Сброс происходит после 5-секундной задержки. Ускорить сброс можно, изменив вес (сняв товар или качнув грузоприемную платформу) или нажав клавишу . Если осуществляется фасовка разных товаров (например, при работе с клиентами за прилавком), имеет смысл включить данную возможность.

Примечание 1: Сброс ПЛУ после печати не выполняется при управлении печатью с ПК вне зависимости от выбранного значения.

Примечание 2: Если разрешен сброс ПЛУ после печати и режим печати по П+ включен, см. **(1.2.10) Печать по П+ / Печать по выбору ПЛУ**,то в режиме фасовки, см. пункт **(1.1.6) Фасовка**, по нажатию клавиши сброс ПЛУ не осуществляется. Сброс ПЛУ произойдет только после обнуления сумматора, т.е. после предполагаемого перехода к работе с другим товаром.

(1.2.10) Печать по П+ / Печать по выбору ПЛУ

Для весов Штрих-Принт, Штрих-Принт М, Штрих-Принт ФI этот пункт меню называется **Печать по П+**. Позволяет разрешить или запретить печать при нажатии клавиши . Если режимы автопечати и фасовки используются вместе (указатели ***АВТО*** и ***ФАСОВКА*** включены), и режим **Печать по П+** включен, то при срабатывании автопечати будет происходить добавление в сумматор с одновременной печатью обычной этикетки.

Примечание: Автоматическая печать этикетки при добавлении в сумматор с ПК не осуществляется вне зависимости от выбранного значения этого параметра.

Для весов Штрих-Принт С этот пункт меню называется **Печать по выбору ПЛУ**. Позволяет разрешить или запретить печать при нажатии клавиши быстрого доступа, если данная клавиша запрограммирована на выбор товара по номеру ПЛУ или по коду товара. Включенная печать по выбору ПЛУ позволяет сначала поместить товар на платформу, а затем выбрать товар для распечатки этикетки с помощью клавиши быстрого

доступа. При этом печать будет выполнена только в том случае, если рассчитана стоимость товара. В случае, если стоимость не рассчитана, при нажатии клавиши быстрого доступа печать не производится, при этом не выводится никаких визуальных и звуковых сообщений. Допускается комбинировать автопечать и печать по выбору ПЛУ.

(1.2.11) Название магазина

Позволяет ввести две строки названия магазина. Данная информация используется при печати этикетки, см. **2.4 Программирование информации, размещенной на этикетке**. После нажатия клавиши весы перейдут в режим редактирования **Названия магазина 1**. Введите название магазина с помощью символьной клавиатуры. После подтверждения ввода весы перейдут в режим редактирования **Названия магазина 2**.

(1.2.12) Заголовки

Позволяет ввести заголовки для обычной и итоговой этикеток для их последующей печати на этикетке , см. **2.4 Программирование информации, размещенной на этикетке**. Выберите, заголовок какой этикетки нужно отредактировать, и введите заголовок с помощью символьной клавиатуры.

Примечание 1: Заголовок обычной этикетки печатается в случае, когда товар не был выбран (указатель ***ПЛУ*** выключен).

Примечание 2: Заголовок итоговой этикетки вместо наименования товара печатается в случае, если режим фасовки выключен, см. **(1.1.6) Фасовка**, то есть просуммированы разные товары.

(1.3) Работа с товарами

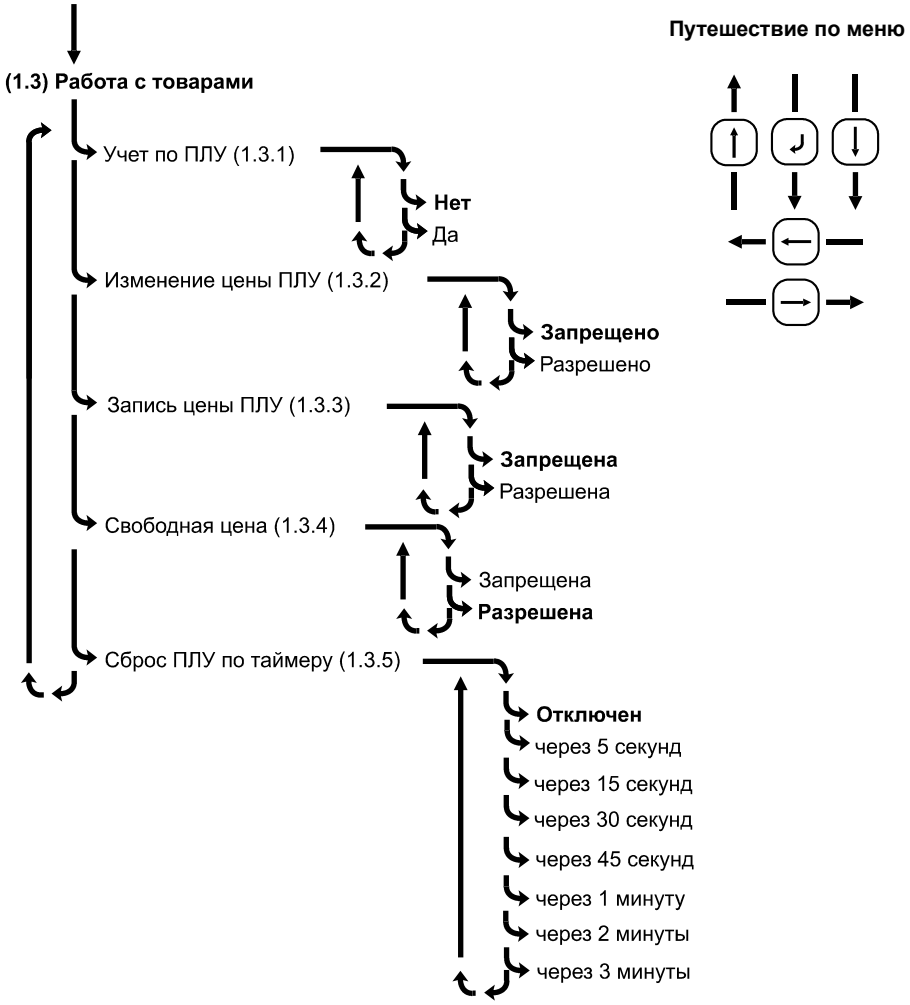

(1.3.1) Учет по ПЛУ

Меню позволяет включить учет операций продаж товаров. Операцией продажи считается печать обычной этикетки по нажатию клавиши и операция добавления в сумматор по нажатию клавиши +, вне зависимости от того, происходит ли при этом печать этикетки, см. **(1.2.10) Печать по П+**. Копии этикеток и итоговые этикетки операциями продаж не считаются. Учет операций продаж не выполняется, если печать обычной этикетки или добавление в сумматор производится с ПК. Учет операций производится по каждому ПЛУ (стоимость, вес / количество, количество операций продаж) и в целом (стоимость по всем ПЛУ и по товарам, отсутствующим в товарной базе).

Примечание: Перед включением учета рекомендуем провести **(2.3) Обнуление итогов**, чтобы избежать суммирования итогов учета операций продаж за разные периоды времени.

(1.3.2) Изменение цены ПЛУ

Позволяет разрешить или запретить изменять цену выбранного товара. Если установлено значение **Разрешено**, то после выбора товара можно изменить его цену, но это никак не отражается на цене товара, хранящейся в памяти весов. Если запрещено изменять цену товара, то попытки ее изменить приводят к возникновению ошибки «Операция запрещена!». Подробнее см. Руководство оператора, раздел "Изменение цены выбранного товара".

Примечание 1. Запрет на изменение цены ПЛУ не выполняется при изменении цены с ПК.

Примечание 2. В весах Штрих-Принт С изменение цены выбранного товара в рабочем режиме невозможно.

(1.3.3) Запись цены ПЛУ

Позволяет разрешить или запретить запись новой цены выбранного товара в память весов. Подробнее см. Руководство оператора, раздел «Запись цены товара в память весов».

Примечание. В весах Штрих-Принт С запись в товарную базу цены выбранного товара в рабочем режиме невозможно.

(1.3.4) Свободная цена

Позволяет разрешить или запретить печать обычной этикетки и добавление в сумматор для товара, заданного вводом цены, без выбора товара,в этом случае указатель ***ПЛУ*** выключен. Подробнее см. Руководство оператора, раздел «Ввод цены товара».

(1.3.5) Сброс ПЛУ по таймеру

Позволяет настроить возможность автоматического сброса товара по таймеру. Сброс товара будет осуществляться после выбранного из списка значения времени бездействия оператора (когда не производится взвешивание и нажатие клавиш на клавиатуре).

(1.4) Структура базы

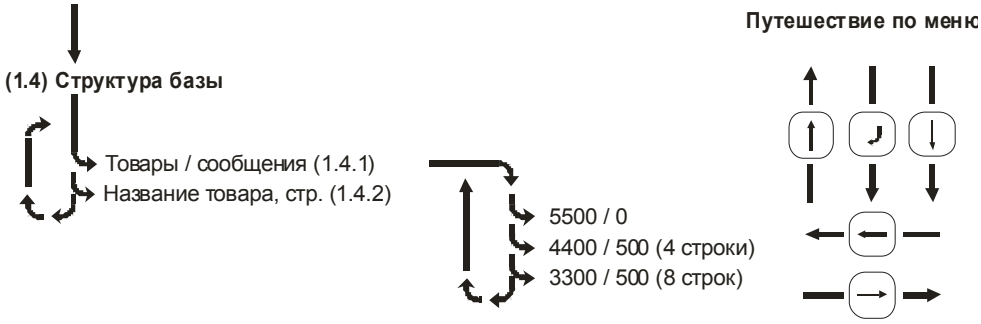

(1.4.1) Товары / сообщения

Пункт меню позволяет просмотреть и изменить структуру товарной базы, т.е. выбрать, какое количество товаров и сообщений содержит встроенная память весов из списка. Предлагаемые варианты могут отличаться от указанных на рисунке выше и зависят от модификации весов. После изменения структуры базы предлагается выполнить очистку базы и обнуление итогов учета операций продаж. Если выбранная структура базы совпадает с реально записанной базой, то в очистке и обнулении итогов учета нет необходимости. В обнулении итогов учета также нет необходимости, если не включена возможность учета продаж, см. **(1.3.1) Учет по ПЛУ**.

Для исполнения весов с увеличенной памятью указанные значения могут отличаться, например для весов с 2 Мб памяти варианты товарной базы таковы:

- 22700 товаров / 0 сообщений;
- 13700 товаров / 4000 сообщений (4 строки);
- 4900 товаров / 4000 сообщений (8 строк).

(1.4.2) Название товара, стр.

Пункт меню позволяет задать количество строк в наименовании товара из диапазона от 0 до 2 включительно. Этот параметр влияет только на количество строк, выводимых на печать, и нужен при экономии места на этикетке.

(1.5) Рекламная строка

С помощью этого пункта меню можно изменить рекламную строку. Максимальная длина строки 22 символа. Если в течение 5 минут оператор не выполняет никаких действий с весами, т.е. не взвешивает товар и не нажимает никакие клавиши на клавиатуре, на нижней строке дисплея весов появляется бегущая рекламная строка. При нажатии любой клавиши на клавиатуре весов или изменении массы груза на платформе весов режим показа рекламной строки автоматически выключается. Можно отключить функцию показа рекламной строки, задав ее пустой.

(1.6) Интерфейс

Позволяет просмотреть и изменить тип используемого для связи с ПК интерфейса.

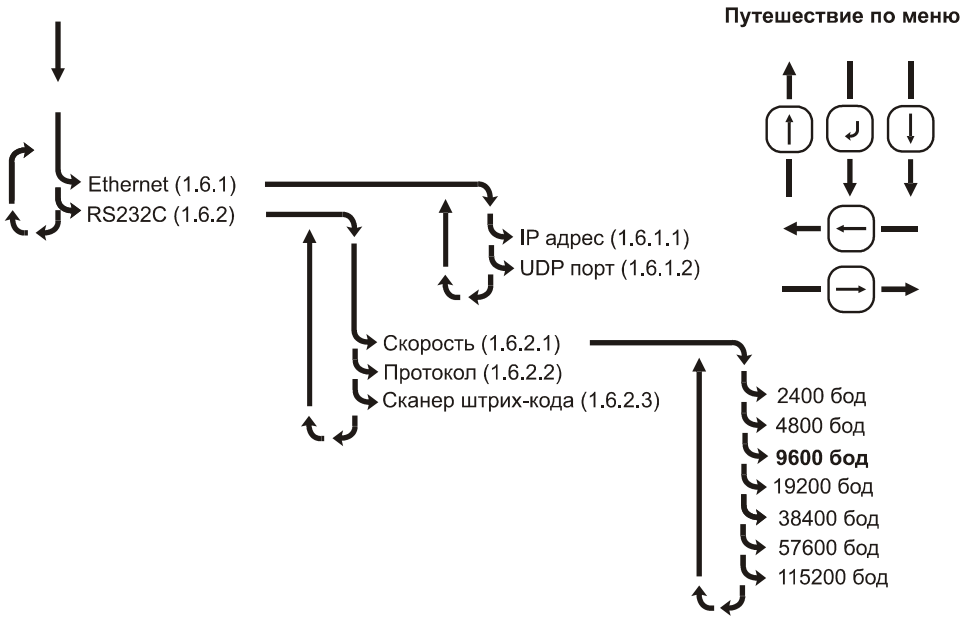

(1.6.1) Ethernet

Реализован следующий стек протоколов: ARP, IP, ICMP (только echo request и echo reply), UDP. Над UDP реализован протокол «Штрих». При входе в этот пункт меню на дисплей выводится сообщение **Подтвердить/Отменить?**, если до этого был задан другой интерфейс. Для продолжения нажмите клавишу , для отмены — клавишу .

(1.6.1.1) IP адрес

Позволяет задать IP-адрес весов в локальной сети. По умолчанию используется IP-адрес **192.168.0.202**. Клавишами и выберите позицию для редактирования. Далее используйте цифровые клавиши для ввода адреса.

(1.6.1.2) UDP порт

Позволяет задать UDP-порт весов. По умолчанию используется номер UDP-порта **1111**. Использование нефиксированных UDP портов позволяет объединять весы в группы по номеру порта. С помощью цифровой клавиатуры введите номер порта.

(1.6.2) RS232C

Для этого типа интерфейса реализован протокол «Штрих». При входе в этот пункт меню на дисплей выводится сообщение **Подтвердить/Отменить?**, если до этого был задан другой интерфейс. Для

продолжения нажмите клавишу , для отмены — клавишу .

(1.6.2.1) Скорость

Позволяет настроить скорость обмена по интерфейсу, от 2400 бод до 115200 бод.

(1.6.2.2) Протокол

Позволяет просмотреть выбранный протокол обмена. Доступен только протокол "Штрих", который поддерживается драйвером из комплекта поставки. Работа с устройством по этому протоколу защищена паролем, см. **2.3 Системное меню**. Количество обращений к устройству с неверным паролем через интерфейс лимитировано пятью попытками, далее необходим перезапуск устройства. Документация на протокол обмена "Штрих" находится в комплекте поставки.

(1.6.2.3) Сканер штрих-кода

Пункт меню доступен только для исполнения весов с увеличенной памятью. Позволяет проверить работу подключенного к интерфейсу RS232 весов сканера штрих-кода. Интерфейс сканера ШК должен быть предварительно настроен на скорость, совпадающую с указанной в пункте меню **(1.6.2.1) Скорость**, 8 бит данных, без проверки четности, один или два стоп-бита. Посылка от сканера ШК должна содержать ШК EAN-13 длиной 13 символов и завершаться ASCII символом CR (код 10) или LF (код 13). Допускается завершение посылки комбинацией символов CR и LF в любом порядке.

В случае получения весами от сканера ШК посылки с ШК в оговоренном выше формате, полученный штрих-код будет отображен на дисплее весов.

(1.7) Восстановить

Позволяет восстановить заводские значения большинства параметров весов (значения по умолчанию), в т. ч. символы валют, параметры пользовательских форматов этикетки, графические изображения, назначение клавиш быстрого доступа, кроме значения параметра **(1.6) Интерфейс**. Значения по умолчанию в описаниях меню выделены жирным шрифтом. Очистка товарной базы и итогов учета операций продаж при смене структуры товарной базы вследствие выполнения данной функции не производится.

(2) Отчеты

(2.1) Отчет по ПЛУ

Позволяет снять отчет о продажах конкретного товара. Введите требуемый номер ПЛУ для снятия отчета:

Печать отчета происходит автоматически после подтверждения ввода. Пример показан на рисунке ниже:

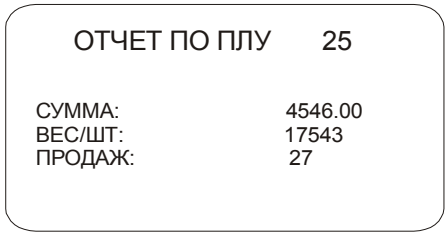

В отчете указана общая сумма, на которую был продан товар, суммарный вес (в граммах) или количество штук проданного товара и количество операций продаж.

(2.2) Общий отчет

Пример распечатки общего итогового отчета указан на рисунке ниже:

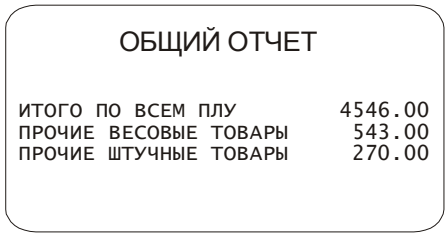

В отчете указана общая сумма продаж по всем ПЛУ и весовым / штучным товарам, отсутствующим в товарной базе, т.е. проданным с помощью ввода цены. Подробнее см. Руководство оператора, раздел «Ввод цены товара».

(2.3) Обнуление итогов

Позволяет произвести обнуление итогов учета операций продаж, предназначен для завершения отчетного периода и рекомендуется при включении пункта **(1.3.1) Учет по ПЛУ**.

Обнуление итогов
Подтвердить/Отменить?

(3) Редактор товаров

Структура меню редактора товаров показано на рисунке ниже:

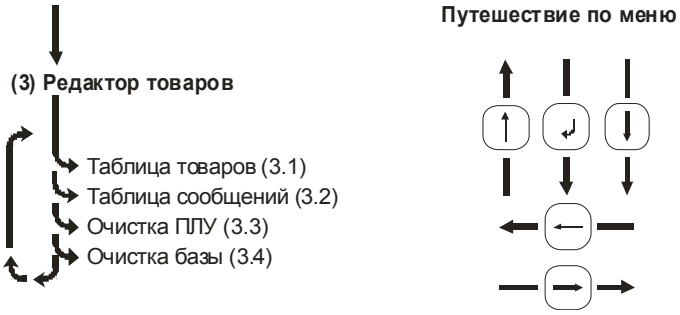

(3.1) Таблица товаров

Используется для редактирования товаров из меню. Редактирование товаров рекомендуется осуществлять с ПК через интерфейс.

После входа в меню на экране отобразится предложение ввести номер ПЛУ для просмотра / редактирования. Номер ПЛУ — это фактически номер ряда в таблице товаров. Введите номер ПЛУ нужного товара и подтвердите ввод клавишей ↵.

После ввода номера ПЛУ и его подтверждения, происходит переход в режим просмотра информации о товаре. В верхней строке отображается номер просматриваемого ПЛУ, слева, и название просматриваемого поля (параметра) товара, справа. Во второй строке отображается значение этого поля, пример показан ниже.

При необходимости отредактировать параметр пользуйтесь цифровыми клавишами и клавишами быстрого доступа, которые в редакторе позволяют вводить буквенные и другие символы. Для перехода к просмотру следующего поля с сохранением изменений, сделанных в текущем, нажмите клавишу ↵. Для перехода к следующему полю без сохранения изменений нажмите клавишу ↓. Прервать просмотр / редактирование информации о товаре можно, нажав клавишу ⟲. После подтверждения изменений в

последнем поле таблицы товаров для выбранного ПЛУ клавишей осуществляется выход в режим ввода номера ПЛУ, при этом будет автоматически предложен для ввода следующий по порядку номер ПЛУ. При просмотре полей клавишей выход в режим ввода номера ПЛУ не осуществляется, продолжается циклический просмотр полей выбранного ПЛУ. Подробнее о правилах работы в редакторе см. **2.2 Правила работы в редакторе**.

Максимально доступное количество ПЛУ зависит от выбранной структуры товарной базы, подробнее смотрите раздел **(1.4) Структура базы**. Назначение полей таблицы товаров подробно рассмотрено в разделе **2.4 Программирование информации, размещенной на этикетке**.

Примечание 1: Поле «Тип товара» редактируется клавишами и и имеет только два возможных значения – «весовой» или «штучный».

Примечание 2: Поле «Реализация» редактируется аналогично дате в **(1.1.1) Дата/Время**. Значение «--.--.--» означает, что дата реализации не задана.

(3.2) Таблица сообщений

Используется для редактирования сообщений из системного меню. Редактирование сообщений рекомендуется осуществлять с ПК через интерфейс.

Сообщение может быть ассоциировано с товаром или группой товаров путем указания для товара / группы товаров в поле «Сообщение» нужного номера из таблицы сообщений. Максимальное количество сообщений зависит от выбранной структуры товарной базы, подробнее смотрите раздел **(1.4) Структура базы**, для некоторых вариантов выбранной товарной базы сообщения могут быть недоступны для редактирования и использования.

Работа в редакторах товаров и сообщений аналогична. После входа в меню на экране отобразится предложение ввести номер сообщения для просмотра / редактирования. Номер сообщения — это фактически номер ряда в таблице сообщений. Введите номер сообщения и подтвердите ввод клавишей ↵.

После ввода номера сообщения и его подтверждения, происходит переход в режим просмотра содержимого выбранного сообщения. В верхней строке отображается номер просматриваемого сообщения, слева, и номера просматриваемой строки сообщения, справа. Во второй строке отображается содержимое этой строки сообщения. Количество строк в сообщении также может варьироваться, и зависит от от выбранной структуры товарной базы, подробнее смотрите раздел **(1.4) Структура базы**.

Подробнее о правилах работы в редакторе см. **2.2 Правила работы в редакторе**.

(3.3) Очистка ПЛУ

При необходимости запретить доступ к какому-либо ПЛУ его можно очистить. Для этого введите номер ПЛУ с помощью цифровой клавиатуры и подтвердите ввод. Далее появится запрос:

Подтвердите очистку клавишей или отмените ее клавишей .

Примечание: При попытке выбора пустого ПЛУ в рабочем режиме будет выдана ошибка «Пустое ПЛУ!».

(3.4) Очистка базы

Используется для очистки таблиц товаров и сообщений. При входе в этот пункт меню на дисплее появится запрос:

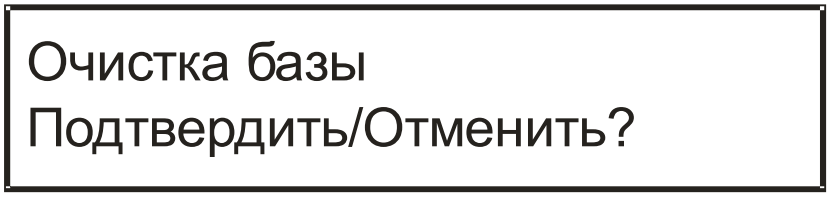

После подтверждения очистки базы все данные, которые содержались в товарной базе (в таблице товаров и таблице сообщений), будут удалены, а на дисплей будет выведено сообщение "Ошибок нет".

(4) Тестирование

При каком-либо сбое весов этот пункт меню дает возможность протестировать основные узлы на работоспособность. Некоторые тесты предназначены для ЦТО и здесь не рассматриваются. Полное описание режима тестирования находится в ремонтной документации, которая входит в комплект поставки весов.

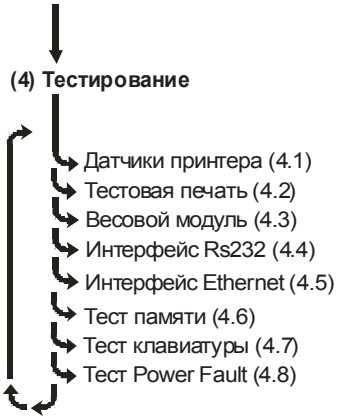

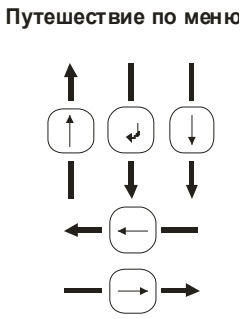

(4.1) Датчики принтера

Предназначен для проверки работоспособности датчиков принтера. В случае неверной работы датчиков обратитесь в ЦТО. После входа в меню на дисплее отобразится информации о датчиках принтера, как показано на рисунке ниже:

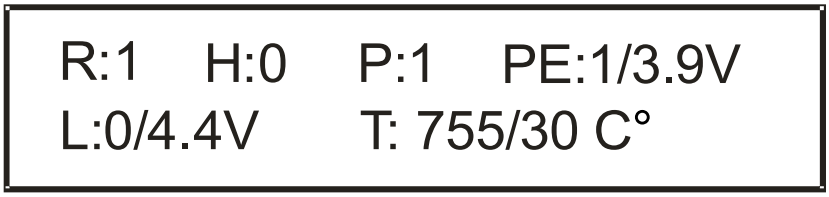

1. R - датчик бумаги (0 – нет бумаги , 1 – есть бумага).
2. H - датчик состояния головки принтера (0 – закрыта, 1 – открыта).
3. P – признак спозиционированности этикетки (0 – нет, 1 – да).
4. PE - датчик наличия этикетки на ленте (0 – нет, 1 – есть), также отображается значение напряжения на датчике в вольтах.
5. L - датчик снятия этикетки (0 – снята, 1 – не снята), также отображается значение напряжения на датчике в вольтах.
6. T - датчик температуры печатающей головки (термистор). Первое число – показания АЦП термистора, второе – эквивалент показаний АЦП в градусах Цельсия.

(4.2) Тестовая печать

Позволяет произвести тестовую печать на этикетке или на непрерывной ленте. После входа в меню на дисплее отобразится запрос, какой тип печати использовать:

Клавишами ← и → выберите требуемый тип печати и подтвердите выбор нажатием клавиши ↵. В случае выбора печати на этикетке появится запрос о режиме работы датчика снятой этикетки (датчик LAB), как показано на рисунке ниже:

Клавишами ← и → выберите необходимый вариант и подтвердите выбор нажатием клавиши ↵. Если датчик снятой этикетки включен, то будет осуществляться ожидание снятия напечатанной этикетки, сопровождаемое звуковым сигналом, в отличие от простого блокирования при печати этикетки в рабочем режиме. Затем появится запрос о типе теста. При выборе бесконечного типа теста печать производится непрерывно, в противном случае производится одиночная печать, т.е. печатается только одна этикетка, с возможностью повтора по клавише ↵.

Клавишами ← и → выберите требуемый тип теста и подтвердите выбор нажатием клавиши ↵. Печать начинается сразу после подтверждения, на экране будет выводится количество напечатанных тестовых этикеток:

Непрерывную печать можно остановить нажатием клавиши ⟲. Одиночная печать продолжается нажатием клавиши ↵, а выход из режима печати осуществляется нажатием клавиши ⟲.

При появлении ошибки выдается сообщение об ошибке, непрерывная печать приостанавливается. В этом случае возможны следующие действия:

- либо устранить причину ошибки и нажать клавишу для продолжения печати;
- либо нажать клавишу для выхода из режима тестовой печати.

Ниже приведены примеры тестовой печати на этикетке и на ленте. В случае, если принтер плохо пропечатывает отдельные точки или области на этикетке, обратитесь в ЦТО. Неверная печать может привести к ошибке при чтении штрих-кода. Однако плохая печать может быть вызвана также низким качеством покрытия термоэтикетки / термобумаги, это следует учитывать.

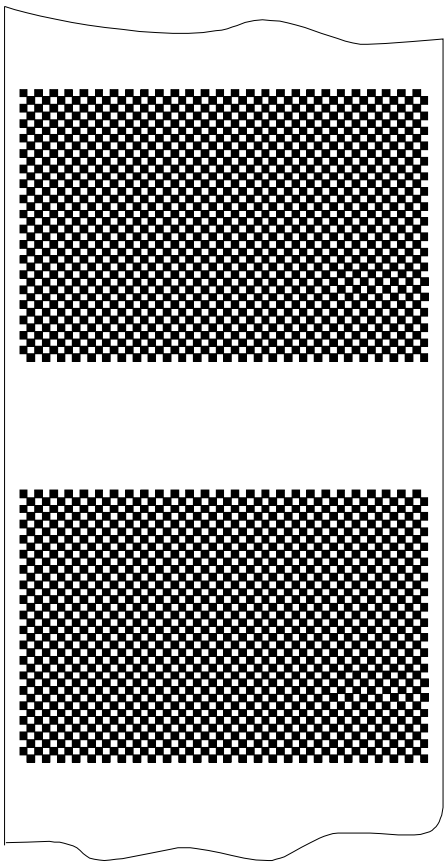

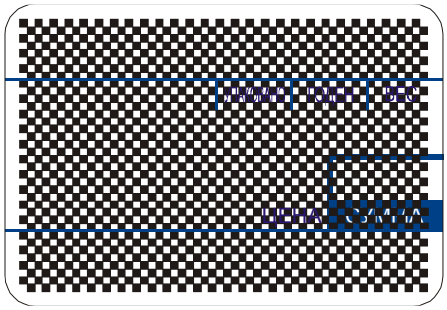

(4.3) Весовой модуль

С помощью этой функции можно просмотреть информацию о версии весового модуля, скорости его подключения, а также просмотреть показания АЦП тензодатчика весового модуля. По умолчанию отображается скорость подключения весового модуля (как правило, 9600 бод):

Для просмотра информации о названии весового модуля, номере и дате версии его ПО нажмите клавишу , Дисплей примет вид, как показано на рисунке ниже:

Для просмотра показаний АЦП тензодатчика весового модуля нажмите клавишу → повторно. На дисплее отобразится статус АЦП и его показания, как показано на рисунке ниже:

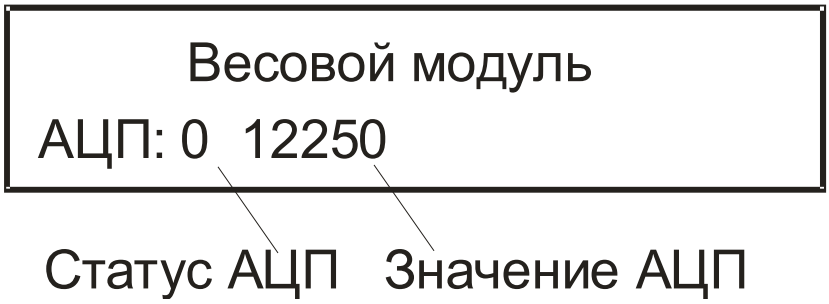

Статус, равный нулю, означает отсутствие ошибок.

(4.4) Интерфейс RS232

Позволяет примитивным образом проверить работоспособность интерфейса RS232. Тип интерфейса, выбранный в пункте меню **(1.6) Интерфейс**, значения не имеет. Используется запрограммированная в меню скорость обмена. Проверка осуществляется двумя способами:

- При помощи компьютера;
- При помощи заглушки.

Байт передается нажатием клавиши ↵. Последний принятый байт автоматически отображается на дисплее. Если используется схема с заглушкой, то посланный байт будет принят сразу после окончания передачи. Ниже приведен рисунок дисплея после передачи и приема байта:

Схема с заглушкой не позволяет провести полной проверки интерфейса и не дает 100% гарантии его работоспособности.

(4.5) Интерфейс Ethernet

Позволяет проверить статус подключения (1 – устройство подключено к локальной сети, 0 – не подключено) и просмотреть счетчик коллизий. Тип интерфейса, выбранный в пункте меню **(1.6) Интерфейс**, значения не имеет. Используются IP-адрес и UDP-порт, запрограммированные в меню весов. Ненулевой счетчик коллизий чаще всего означает высокую загруженность локальной сети.

(4.6) Тест памяти

Предназначен для тестирования энергонезависимой памяти весов. Тест памяти предназначен для ЦТО и здесь не рассматривается.

(4.7) Тест клавиатуры

Предназначен для тестирования работоспособности всех клавиш клавиатуры. При нажатии клавиши на дисплей выводится описание нажатой клавиши. Прерывание этого режима осуществляется автоматически, если в течение 5 секунд не была нажата ни одна клавиша.

Примечание. Для весов Штрих-Принт С в качестве описания клавиши выводится номер клавиши быстрого доступа. Если подсоединены дополнительные клавиатуры, то номера клавиш быстрого доступа дополнительной клавиатуры с номером 1 находятся в диапазоне 81..160, для дополнительной клавиатуры с номером 2 – соответственно в диапазоне 161..240. Порядок нумерации клавиш быстрого доступа для основной и дополнительных клавиатур весов Штрих-Принт С одинаков.

(4.8) Тест Power Fault

Предназначен для тестирования сигнала выключения питания. Тест Power Fault предназначен для ЦТО и здесь не рассматривается.

2.4 Программирование информации, размещенной на этикетке

Формат этикетки представляет собой набор сведений о печатаемых элементах и длине этикетки. Печатаемый элемент представляет из себя единицу печатаемой инфомации, которая имеет определенные параметры. Параметры элемента этикетки включают в себя в первую очередь координаты и признак отображения элемента на этикетке, а также другие сведения - ширину и высоту элемента, используемый для печати этого элемента шрифт, для многострочных элементов - количество строк и др.

Форматы этикетки можно разделить на неизменяемые (стандартные) и изменяемые (пользовательские).

Стандартные форматы, см. пункт меню **(1.2.3) Формат этикетки**, можно редактировать незначительно. В пункте меню **(1.2.6) Печатаемые поля** можно включать или отменять для печати некоторые элементы этикетки.

Пользовательские форматы (Формат 1, Формат 2, Формат 3) можно редактировать по усмотрению пользователя с помощью редактора этикеток, который позволяет включать и выключать отображения элементов этикетки, редактировать их координаты и внешний вид и др. (см. файл помощи программы "Редактор этикеток").

На рисунке ниже показана этикетка с типографской разметкой с расположением печатаемых элементов, большинство из которых можно запрограммировать при помощи меню или по интерфейсу с ПК с помощью программы-загрузчика, входящей в комплект поставки:

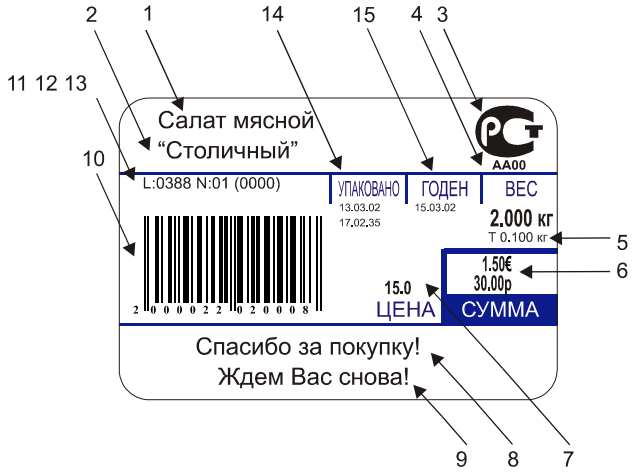

1. Название товара 1;
2. Название товара 2;
3. Графическое изображение, задаваемое номером изображения;
4. Код сертификата соответствия;
5. Вес тары;
6. Стоимость (указана в основной и дополнительной валюте со знаками валют для печати);
7. Цена товара;
8. Название магазина 1;
9. Название магазина 2;
10. Штрих-код;
11. Порядковый номер печатаемой этикетки;
12. Номер весов;
13. Код группы товаров;
14. Текущая дата и время на момент печати;
15. Дата реализации, может быть рассчитана несколькими методами, см. Примечание.

Примечания:

- пункты 1-4, 7, 13 вводятся в пункте меню **(3.1) Таблица товаров**;
- пункт 5 может быть задан взвешиванием и вводом значения с клавиатуры, см. Руководство оператора, раздел "Ввод массы тары" или запрограммирован в пункте меню **(3.1) Таблица товаров**;
- пункты 8, 9 задаются в пункте меню **(1.2.11) Название магазина;**
- пункт 10 рассчитывается по коду товара и весу (или стоимости) согласно пункту меню **(1.2.4) Штрих-код**;
- пункт 11 расчитывается автоматически;
- пункт 12 указывается в пункте меню **(1.1.8) № весов**;

- пункт 14 задается в пункте меню **(1.1.1) Дата/Время**;
- есть возможность печатать рамку вокруг стоимости (пункт 6);
- при выборе соответствующего формата этикетки (примеры этикеток с ШК и разметкой приведены в разделе **3.2 Возможные варианты печати этикеток**) и структуры товарной базы, см. **(1.4) Структура базы** возможна печать сообщений, они могут включать в себя состав продукта, способ приготовления и другие сведения о продаваемом продукте; номер печатаемого сообщения для товара задается в пункте меню **(3.1) Таблица товаров**, а текст сообщений задается в пункте меню **(3.2) Таблица сообщений**;
- если товар не был выбран (указатель ***ПЛУ*** не включен), то вместо названия товара будет напечатан заголовок; отредактировать заголовки можно в пункте меню **(1.2.12) Заголовки**;
- весы хранят в памяти графические изображения 1 и 2 (по умолчанию это знак соответствия при обязательной сертификации и логотип фирмы-производителя), которые могут быть изменены по интерфейсу с ПК; номер изображения 0 в пункте меню **(3.1) Таблица товаров** означает, что печать изображения не будет произведена; остальные номера изображений зарезервированы;
- код сертификата соответствия печатается только под графическим изображением 1;
- символы валют для печати программируются по интерфейсу с ПК, являются частью печатного элемента «Стоимость», однако могут быть независимо отключены с помощью пункта **(1.2.6) Печатаемые поля**;
- на рисунке не отображена возможность печати номера ПЛУ, кода товара и количества операций суммирования (только для итоговой этикетки). В стандартных форматах этикеток эти поля не используются. Включить их для отображения и указать их местоположение на этикетке можно для любого пользовательского формата этикетки (т.е. Формат 1, Формат 2 или Формат 3) по интерфейсу с ПК;
- расчет даты реализации осуществляется по значениям полей «Реализация» и «Срок годности» пункта меню (**(3.1) Таблица товаров** для выбранного в настоящий момент товара. Дата реализации может быть рассчитана тремя способами: от текущей даты по сроку годности, от указанной даты по сроку годности или просто указанием конкретного значения даты реализации. Для расчета от текущей даты по сроку годности нужно указать в пункте меню **(3.1) Таблица товаров** ненулевой срок годности в поле «Срок годности» и не задавать дату в поле «Реализация». Для расчета от указанной даты по сроку годности нужно указать дату начала расчета в поле «Реализация» и ненулевой срок годности в поле «Срок годности». Для расчета простым указанием даты реализации нужно задать нужную дату реализации в поле «Реализация» и нулевой срок годности в поле «Срок годности». В случае, если в поле «Реализация» дата не указана и срок годности в поле «Срок годности» равен нулю, то расчет и печать даты реализации на этикетке не производится.

2.5 Использование сканера ШК для выбора товара

К исполнению весов с увеличенной памятью возможно подключить сканер ШК, который позволит выбирать товар из внутренней памяти весов еще одним способом — чтением ШК. Подсоединение сканера к весам описано в разделе **1.7 Подготовка к работе**, указания по настройке интерфейсных параметров сканера ШК и весов, а также проверке правильности подсоединения описаны в описании пункта меню **(1.6.2.3) Сканер штрих-кода**. После настройки и проверки можно настроить и включить использование интерфейса Ethernet для связи с ПК, сканер ШК при этом продолжит работать через интерфейс RS232.

Подключение сканера ШК позволяет выбирать товар для работы на весах с помощью сканирования заранее подготовленного ШК. Весы получают от сканера прочитанный им штрих-код, далее вычленяют из него значение кода товара согласно выбранной структуре ШК, см. значение параметра **(1.2.4) Штрих-код**. Префикс ШК должен быть длиной два символа, само значение префикса при этом не проверяется. Таким образом, весы распознают штрих-код формата EAN13, сформированный согласно правилам формирования штрих-кода, заданным в данном экземпляре весов, и используя полученный код товара, осуществляют поиск товара по коду в товарной базе. Значение параметра **(1.1.7) Доступ к ПЛУ** не влияет на процедуру выбора товара с помощью сканером.

Часть 3. Приложения

3.1 Таблица кодировки символов

Кодировка символов базируется на CP1251.

80	81	82	83	84	85	86	87	88	89	8A	8B	8C	8D	8E	8F
		°C						€							
90	91	92	93	94	95	96	97	98	99	9A	9B	9C	9D	9E	9F
									™						
A0	A1	A2	A3	A4	A5	A6	A7	A8	A9	AA	AB	AC	AD	AE	AF
								Ё	©					®	
B0	B1	B2	B3	B4	B5	B6	B7	B8	B9	BA	BB	BC	BD	BE	BF
	±							ё	№						
C0	C1	C2	C3	C4	C5	C6	C7	C8	C9	CA	CB	CC	CD	CE	CF
А	Б	В	Г	Д	Е	Ж	З	И	Й	К	Л	М	Н	О	П
D0	D1	D2	D3	D4	D5	D6	D7	D8	D9	DA	DB	DC	DD	DE	DF
Р	С	Т	У	Ф	Х	Ц	Ч	Ш	Щ	Ъ	Ы	Ь	Э	Ю	Я
E0	E1	E2	E3	E4	E5	E6	E7	E8	E9	EA	EB	EC	ED	EE	EF
а	Б	в	г	д	е	ж	з	и	й	к	л	м	н	о	п
F0	F1	F2	F3	F4	F5	F6	F7	F8	F9	FA	FB	FC	FD	FE	FF
р	С	т	у	ф	х	ц	ч	ш	щ	ъ	ы	ь	э	ю	я

Примечания:

- символы с адресами от 0h до 7Fh стандартные и в таблицу не включены;
- символ с адресом 82h изменен;
- символы с адресами 80h, 81h по умолчанию “р” и “€” соответственно, программируются пользователем по интерфейсу как символы основной и дополнительной валюты для экрана соответственно;
- пустые ячейки таблицы означают, что эти символы не имеют графического отображения.

3.2 Возможные варианты печати этикеток

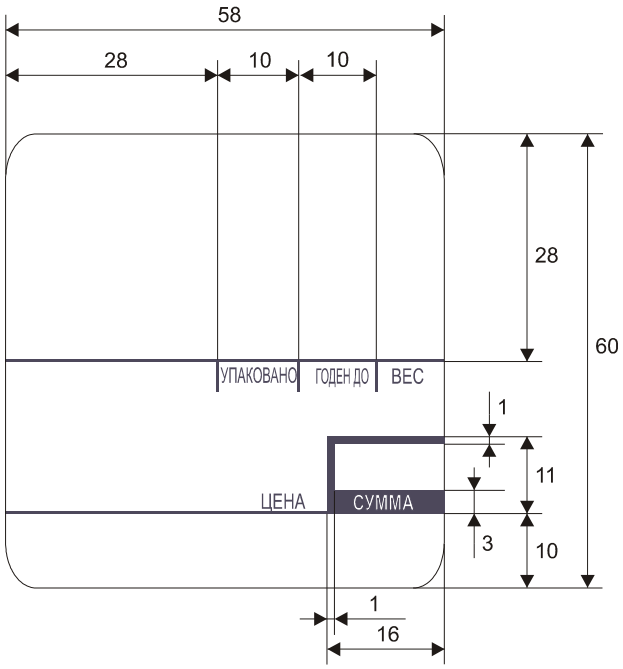

60x58 с разметкой

На рисунках выше изображены форматы 60x58 и 40x58 с разметкой и ШК. Размеры для формата 40x58 аналогичны размерам для формата 60x58 за исключением высоты этикетки (40мм вместо 60мм).

Форматы с разметкой и без разметки в основном отличаются тем, что на форматах без разметки будут печататься надписи УПАКОВАНО, ГОДЕН, ВЕС, ЦЕНА, СТОИМОСТЬ и рамка вокруг стоимости. На форматах с разметкой эти надписи уже нанесены на этикетку. В остальном форматы идентичны. Формат 30x58 аналогичен формату 40x58, а формат 50x58 - формату 60x58. Разница между форматами заключается в том, что для последних двух форматов возможна печать сообщений на этикетке (4 и 8 строк соответственно).

Форматы без ШК практически не используются, поэтому здесь не рассмотрены.

Часть 4. Неисправности и их устранение

В случае возникновения каких-либо сложностей и проблем, прежде чем обращаться за помощью в обслуживающий ЦТО или техническую поддержку компании «ШТРИХ-М», просмотрите этот раздел, возможно, проблема решается быстро и просто. Описания ошибок сведены в таблицы и разбиты на три основных раздела, чтобы их было проще найти: ошибки при включении весов, ошибки в основном режиме работы, ошибки при печати этикетки. В графе «Сообщение» указано сообщение, выводимое на дисплей весов в случае ошибки. В графе «Описание» указана краткая суть ошибки. В графе «Рекомендации» содержится совет по действиям, которые лучше предпринять для решения проблемы.

В случае невозможности исправить ошибку самостоятельно, при невозможности связаться с обслуживающим ЦТО, Вы можете обратиться в техническую поддержку компании «Штрих-М», г. Москва, с 10 до 19 часов:

- телефон: (495) 787-60-90;
- факс: (495) 787-60-99;
- электронная почта: support@shtrih-m.ru
- веб-сайт: www.shtrih-m.ru

4.1 Ошибки, возникающие при запуске весов

Сообщение	Описание	Рекомендации
Визуального сообщения нет	Нет звукового сигнала	Проверьте, что блок индикации правильно подсоединен к весам. См. **1.6 Сборка весов**.
Визуального сообщения нет.	Постоянно повторяющийся звуковой сигнал.	Проверьте, что блок индикации правильно подсоединен к весам. См. **1.6 Сборка весов**.
Загрузчик Штрих-Принт Статус: ошибка CRC!	Ошибка при подсчете контрольной суммы программы весов.	Требуется обновление ПО весов, возможна неисправность. Рекомендуется обратиться в ЦТО. Процедура обновления ПО весов описана в ремонтной документации на весы.
Неисправны часы!	Неисправны встроенные часы.	Выключите весы, затем снова включите. В случае повтора ошибки обратитесь в ЦТО.
Рестарт по таймеру!	Перезапуск весов по таймеру.	Выключите весы, затем снова включите. В случае повтора ошибки обратитесь в ЦТО.
ВМ100 не найден!	Неисправен весовой модуль.	Выключите весы, затем снова включите. Обратите внимание на светодиодный индикатор рядом с ампулой уровня весов, он должен мигать несколько раз в секунду, если весовой модуль исправен. В случае повтора ошибки обратитесь в ЦТО.
Весы не отградуированы!	Весы не отградуированы.	Обратитесь в ЦТО.
Не задан з/н весов!	Не задан заводской номер весов.	Обратитесь в ЦТО.
Неверный пароль!	При попытке войти в сервисное или системное меню.	Попытка входа в сервисное или системное меню. Если описание ошибки остается на дисплее, весы не переходят в рабочий режим, включите и выключите весы.

Сообщение	Описание	Рекомендации
Установите дату/время!	Не установлены дата и время.	Нажмите клавишу ↵ для того, чтобы войти в редактор даты / времени. Установите дату и время, подробнее см. Руководство оператора.
Ошибка символа валюты!	Символы валют не загружены в дисплей.	Некритичная ошибка. Если символы валют не используются при печати, ошибку можно игнорировать. Также возможна неисправность клавиатуры. В противном случае обратитесь в ЦТО.
CS8900 не найден!	Системная ошибка интерфейса Ethernet.	Можно продолжить работу, подключив весы через интерфейс RS232 кабелем и задав тип интерфейса и скорость в меню (1.6) Интерфейс. В дальнейшем для продолжения работы через интерфейс Ethernet обратитесь в ЦТО.
Ошибка структуры базы!	Ошибочная структура товарной базы.	Произошел сбой. В случае единичного сбоя выберите правильную структуру товарной базы, см. меню **(1.4) Структура базы**, выполните полную загрузку товаров / сообщений. Если ошибка носит системный характер, обратитесь в ЦТО.
Нет инициализации SRAM!	Системная ошибка.	Обратитесь в ЦТО.
АЦП неисправен!	Неисправен АЦП весового модуля.	Выключите весы, затем снова включите. В случае повтора ошибки обратитесь в ЦТО.
Перегрузка весов!	На грузоприемной платформе установлен груз свыше НПВ или требуется переградуировка.	Грузоприемная платформа должна быть пуста. В противном случае снимите товар с платформы весов. В случае, если ошибка возникает при пустой платформе, обратитесь в ЦТО.
Нет успокоения весов!	Грузоприемная платформа при запуске весов не находится в состоянии покоя.	Платформа при включении весов должна быть пуста. Проверьте, нет ли внешнего воздействия на платформу (касания корпуса весов, других предметов) и попробуйте его устранить. Если видимых причин нет, обратитесь в ЦТО.
Ошибка диапазона нуля!	Грузоприемная платформа не разгружена или требуется переградуировка.	Платформа при включении весов должна быть пуста. Проверьте, нет ли внешнего воздействия на платформу (касания корпуса весов, других предметов) и попробуйте его устранить. Также такая ошибка может быть следствием нарушением правил упаковки и транспортировки весов (грузоприемная платформа поставляется демонтированной). По нажатию клавиши ↵ весы могут войти в рабочий режим, но ноль весов не будет установлен до тех пор, пока проверка на диапазон нуля не даст положительный результат.
Ошибка выборки нуля!	Невозможно установить ноль весов.	Для установки нуля грузоприемная платформа должна быть пуста. При невозможности установить ноль при пустой платформе весов обратитесь в ЦТО.
Печать была прервана!	При печати этикетки и включенном	Повторите печать этикетки. Предыдущая

Сообщение	Описание	Рекомендации
Повторите операцию.	учете продаж произошло выключение питания.	операция не была отражена в итогах по операциям продаж.
Найдена незавершенная операция учета!	При печати этикетки и включенном учете продаж произошло выключение питания.	Нажмите любую клавишу, после этого появится сообщение "Ошибка №".

4.2 Ошибки, возникающие в рабочем режиме

Сообщение	Описание	Рекомендации
Системная ошибка!	Три длинных и периодически повторяющихся звуковых сигнала	Срочно выключите весы!!! Обратитесь в ЦТО.
На индикатор веса периодически выводятся прочерки, сопровождаемые звуковым сигналом. Во второй строчке дисплея: Перегрузка весов!	Перегрузка весов.	На грузоприемной платформе установлен груз свыше НПВ+9е. Повторите операцию с грузом не превышающим НПВ+9е.
На индикатор стоимости периодически выводятся прочерки, сопровождаемые звуковым сигналом. Во второй строчке дисплея: Переполнение суммы!	Слишком большая стоимость.	Стоимость товара не должна превышать значения 9999,99.
Сумматор не пуст!	Попытка выбрать другой товар в режиме фасовки и начатом суммировании.	Операция невозможна при непустом сумматоре. Сначала необходимо обнулить сумматор из режимов “Итог” или “Сдача”, см. Руководство оператора, раздел «Работа с сумматором».
	Попытка сбросить товар с помощью клавиши C или ⟲.	
	Попытка перейти в штучный режим (товар не выбран) в режиме фасовки и начатом суммировании.	
	Попытка работы с клавишами быстрого доступа.	
Сумматор пуст!	При попытке войти в режим итоговой стоимости или расчета сдачи при пустом сумматоре.	Операция невозможна при пустом сумматоре. Режимы “Итог” и “Сдача” имеют смысл только после операции добавления в сумматор, см. Руководство оператора, раздел «Работа с сумматором».
Ошибка выборки нуля!	Невозможно установить ноль весов.	Для установки нуля грузоприемная платформа должна быть пуста. При невозможности установить ноль при пустой платформе весов обратитесь в ЦТО.
Ошибка выборки тары!	Вес тары превышает допустимый диапазон 20% НПВ.	Используйте меньший вес тары. Если масса используемой массы тары меньше 20% НПВ, обратитесь в ЦТО.
Тара не установлена!	Тара уже выбрана.	Если перед выбором товара с помощью клавиши >T< была введена какая либо масса тары, а затем выбирается товар с запрограммированной массой тары, то автоматического ввода новой тары не произойдет. При необходимости работать с запрограммированной тарой товара заранее сбрасывайте ранее

Сообщение	Описание	Рекомендации
		введенную тару. См. Руководство оператора, раздел "Ввод массы тары".
Повтор невозможен!	Невозможно напечатать копию этикетки.	Чтобы напечатать копию этикетки, перед этим должна быть напечатана обычная этикетка, без сообщений об ошибках.
Операция запрещена!	При попытке редактировать цену товара, когда это запрещено.	Разъясните оператору суть данного сообщения.
	В режиме итоговой стоимости нельзя печатать итоговую этикетку.	
Неверный код ПЛУ!	Введенный номер ПЛУ превышает размер товарной базы.	Введите верный номер ПЛУ, максимально значение указано в **(1.4) Структура базы**.
	При выборе ПЛУ с помощью клавиши быстрого доступа.	Клавиша быстрого доступа запрограммированна неверным номером ПЛУ, максимально значение указано в **(1.4) Структура базы**.
Товар недоступен!	Невозможно получить данные по товару.	Обратитесь в ЦТО.
Пустое ПЛУ!	При выборе номера ПЛУ, для которого не запрограммированны данные о товаре.	ПЛУ с этим номером не было предварительно запрограммировано или было очищено.
Товар не найден!	При выборе товара по коду не найдено товаров с таким кодом товара.	Ошибка возникает, если параметр **(1.1.7) Доступ к ПЛУ** установлен в значение **По коду**, и при поиске товара с введенным значением кода (с клавиатуры, или привязанного к клавише быстрого доступа) не был найден ни один такой товар.
Неверные данные ПЛУ!	Один из параметров ПЛУ вне допустимого диапазона.	Для продолжения работы выберите нужную структуру товарной базы **(1.4) Структура базы** и загрузите вновь всю товарную базу. Если ошибка носит систематический характер, обратитесь в ЦТО.
Функция не выполнена!	При выполнении функции по нажатию клавиши быстрого доступа возникла ошибка.	Проверьте, правильно ли запрограммированы клавиши быстрого доступа, перепрограммируйте при необходимости. Если ошибка носит систематический характер, обратитесь в ЦТО.
Ничего не происходит	При нажатии на клавишу быстрого доступа.	Клавиша не запрограммирована.
Неверный код товара!	Введенный код товара превышает допустимый лимит, 999999.	Введите верный код товара.
	При выборе товара по коду с помощью клавиши быстрого доступа.	Клавиша быстрого доступа запрограммирована кодом товара, превышающим допустимый лимит, 999999.
Курс не задан!	Не задан курс валюты.	Для включения режима просмотра валютного эквивалента стоимости сначала надо задать курс валюты, см. **(1.1.5) Валюта**.
Товар не выбран!	При попытке записи новой цены ПЛУ в память весов.	Для этой операции необходимо сначала выбрать товар, затем изменить его цену, и только после этого его записывать во внутреннюю память весов. См. Руководство оператора, раздел «Выбор товара».
Добавление невозможно!	Невозможно добавление в	Сумматор (сумма, вес или кол-во

Сообщение	Описание	Рекомендации
	сумматор.	покупок) переполнен или осуществляется попытка добавить сумму или массу, равные нулю.
Ошибка №	На экране указан номер ошибки.	
Отмена невозможна!	Отмена операции добавления невозможна.	Возможно отменить только последнюю операцию добавления в сумматор. Подробнее см. Руководство оператора, раздел «Работа с сумматором».
Не работают дополнительные блоки клавиатуры весов Штрих-Принт С	Нет реакции на нажимаемые клавиши на дополнительных клавиатурах.	Проверьте правильность подсоединения дополнительных клавиатур к основной, попробуйте клавиатурам вновь задать их номера, см. **1.6.4. Установка и подключение дополнительных блоков клавиатуры**. Проверьте работу клавиш из меню **(4.7) Тест клавиатуры**.

4.3 Ошибки, возникающие при печати

Сообщение	Описание	Рекомендации
Товар не выбран!	При попытке печати этикетки.	Для этой операции необходимо сначала выбрать товар. См. **(1.3.4) Свободная цена**.
	При попытке добавления в сумматор с печатью этикетки.	
Нет фиксации веса!	При попытке печати этикетки, если вес товара меньше НмПВ.	Для печати этикетки вес должен быть успокоен и быть в диапазоне от НмПВ до НПВ.
Ошибка №	На экране указан номер ошибки.	В случае возникновения ошибок такого рода обратитесь в техническую поддержку компании ШТРИХ-М.
Ошибка настройки №	На экране указан номер ошибки.	Ошибка 115 означает, что печать запрещена, см. **(1.1.4) Режим печати**. В случае возникновения остальных ошибок такого рода обратитесь в техническую поддержку компании ШТРИХ-М.
Нет бумаги!	Бумага не заправлена в печатающий механизм.	Проверьте правильность установки рулона в принтере, см. **1.9 Заправка рулона**, при необходимости заправьте бумагу.
Не найдена этикетка!	Принтер не смог найти и спозиционировать этикетку на ленте.	Проверьте правильность установки рулона в принтере, см. **1.9 Заправка рулона**, затем нажмите клавишу несколько раз. В случае, если это не помогает, обратитесь в ЦТО.
Открыта печ. головка!	Не закрыта печатающая головка принтера.	Сведите рычаги закрытия головки принтера до щелчка, см. **1.9 Заправка рулона**. Нажмите клавишу для поиска начала этикетки.
Снимите этикетку!	Предыдущая напечатанная этикетка не снята или лента не заведена на подмотчик.	Включена проверка датчика напечатанной этикетки, **(1.2.7) Датчик этикетки**. Проблема может быть вызвана неснятой этикеткой, частично выдвинутой из принтера этикеткой из-за предыдущей ошибки при печати или после установки ленты, ненатянутой лентой на подмотчике. Снимите

Сообщение	Описание	Рекомендации
		этикетку, или нажмите клавишу несколько раз для устранения отсутствия натяга ленты.
Перегрев принтера!	Перегрев печатной головки при печати этикетки.	Если печатная головка перегрелась в результате долгой печати, то нужно дать ей остыть несколько минут. Если это не помогло или возникает без постоянной печати, обратитесь в ЦТО.
Неисправны часы!	Неисправны встроенные часы.	Системная ошибка. Обратитесь в ЦТО.
Ошибка даты-времени!	Системная ошибка.	Системная ошибка. Обратитесь в ЦТО.
Сообщения недоступны!	Системная ошибка.	Системная ошибка. Обратитесь в ЦТО.
Ошибка создания ШК!	Ошибка при формировании ШК из-за несоответствия длин, указанных в формате, и используемых для них данных.	Проверьте выбранный формат ШК, см. **(1.2.4) Штрих-код**, и текущие значения массы / стоимости и кода товара. Какое это из этих значений превышает отведенную под него длину в выбранном формате ШК.
Неверное количество!	Ошибка в значении штучного количества.	Системная ошибка. Обратитесь в ЦТО.
Неверный вес!	Ошибка в значении веса.	Системная ошибка. Обратитесь в ЦТО.
Неверная тара!	Ошибка в значении тары.	Системная ошибка. Обратитесь в ЦТО.
Неверная цена!	Ошибка в значении цены.	Системная ошибка. Обратитесь в ЦТО.
Нулевая стоимость!	Нулевая стоимость.	Введите цену. В штучном режиме введите также количество штук.
Незавершенная печать!	Если заданный формат этикетки не соответствует формату бумаги, заправленной в принтер.	Заданный формат этикетки в весах по длине больше, чем бумага, заправленная в принтер. Установите в принтер бумагу соответствующего формата, см. **1.9 Заправка рулона**, или выберите подходящий формат этикетки, см. **(1.2.3) Формат этикетки**.

Важно! В случае выхода весов из строя и отправки их в ремонт в ЦТО или заводу изготовителю необходимо упаковывать весы в соответствии с прилагаемыми инструкциями по упаковке во избежание повреждений весов при перевозке. В случае, если завод-изготовитель получает в ремонт весы, не упакованные указанным ниже образом, и имеющие неисправности, очевидным образом полученные из-за транспортировки, завод-изготовитель может отказать в гарантийном порядке ремонта данных повреждений.

Схема упаковки ШТРИХ-ПРИНТ (версия 4,5)

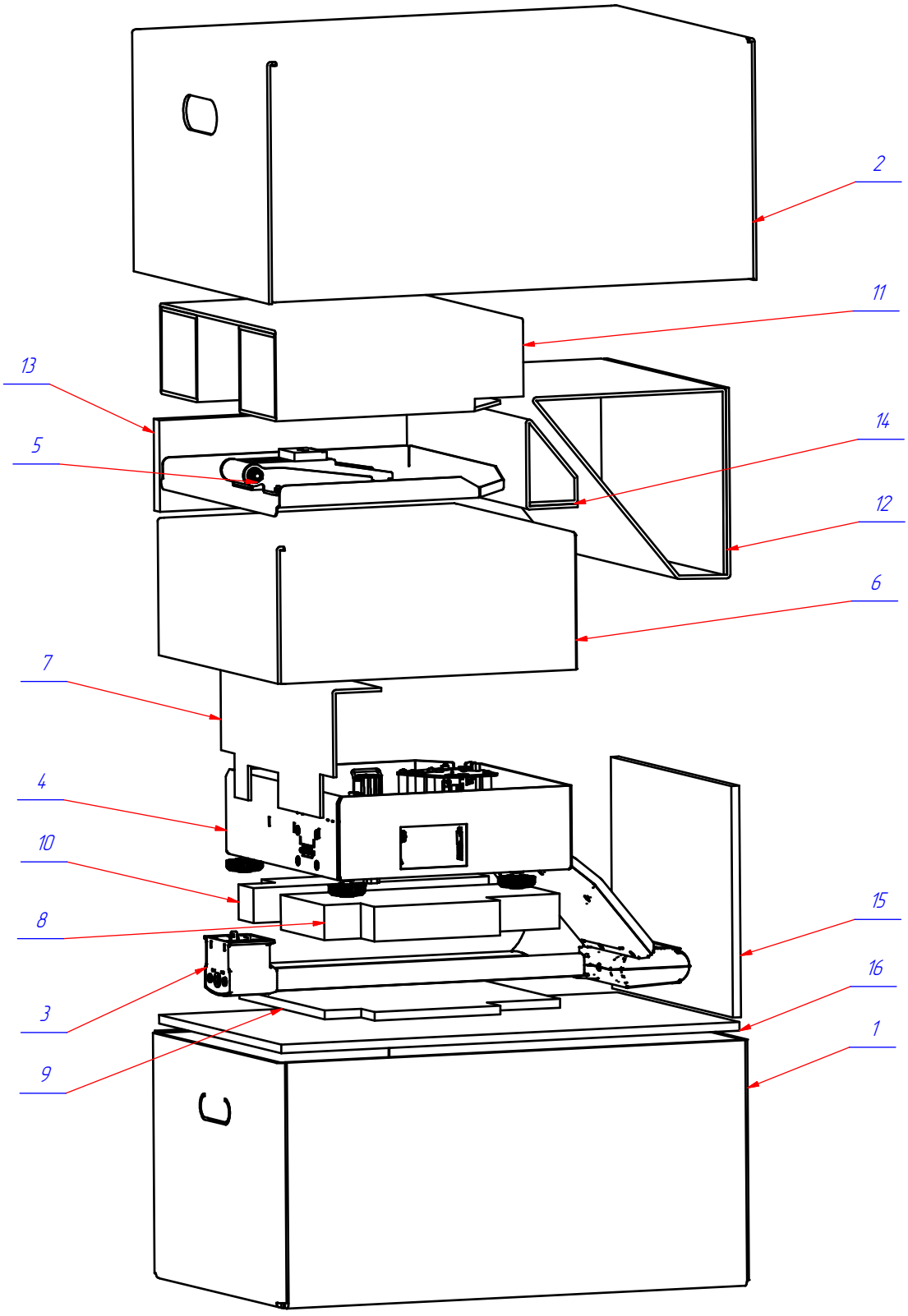

Поз.	Наименование	Кол.	Поз.	Наименование	Кол.
1	Корпус (Упаковка Штрих-Принт SM4 16)	1	9	Вкладыш_3	1
2	Крышка (Упаковка Штрих-Принт SM4 16)	1	10	Вкладыш_2	1
3	Стойка Штрих-Принт V5-2	1	11	Короб_2	1
4	Весовой блок V5-2	1	12	Вкладыш_8	1
5	Чаша	1	13	Вкладыш_7	1
6	Короб_1	1	14	Вкладыш_9	1
7	Вкладыш_5	1	15	Прокладка торцевая_1	1
8	Вкладыш_1	1	16	Подложка_1	1

Схема упаковки ШТРИХ-ПРИНТ М (версия 4,5)

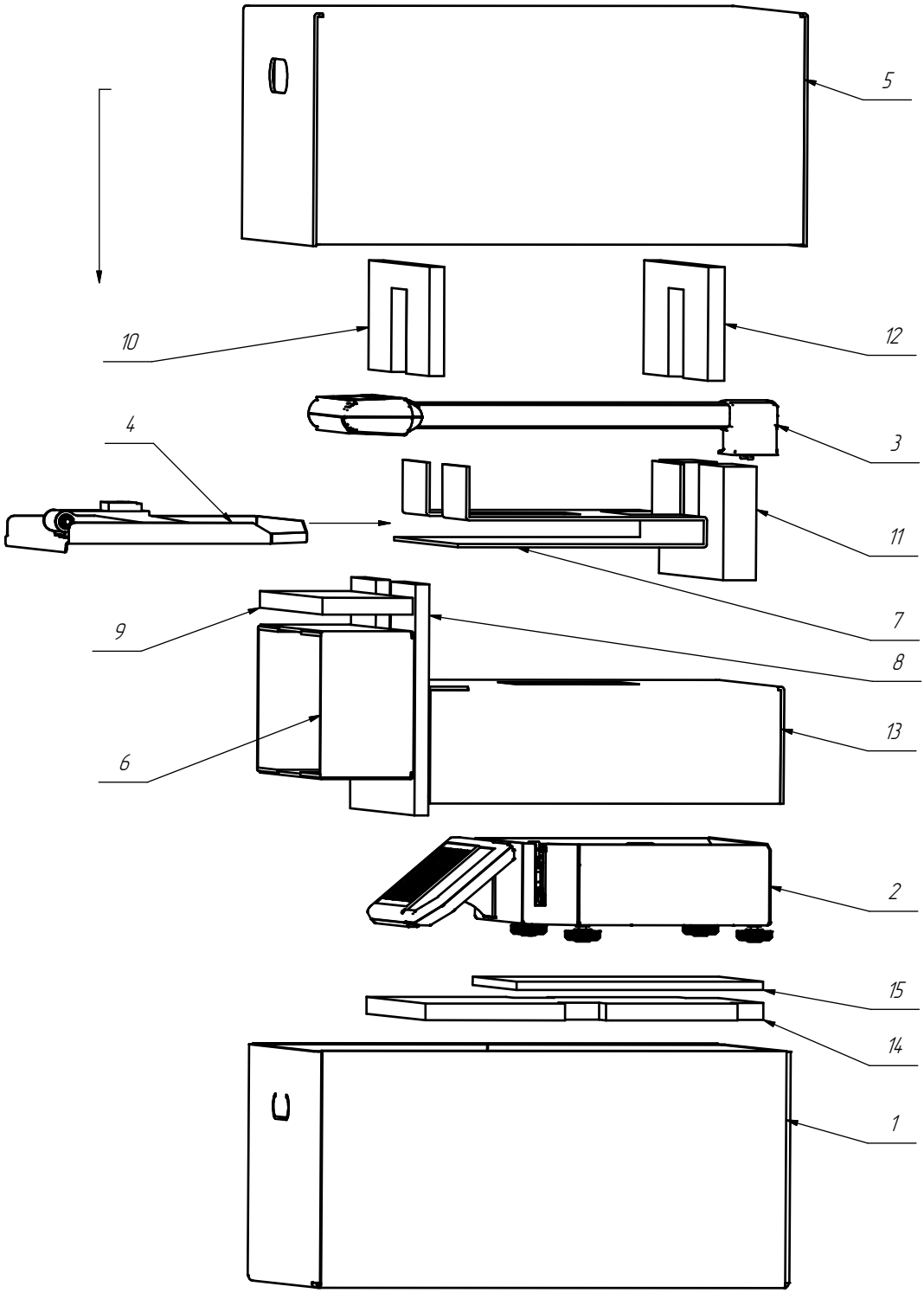

Поз.	Наименование	Кол.	Поз.	Наименование	Кол.
1	Корпус (Упаковка Штрих-Принт SM416)	1	9	Вкладыш_1	1
2	Весовой блок Штрих-Принт V 4_5 M (для упаковки)	1	10	Вкладыш_2	1
3	Стойка Штрих-Принт V 4_5 VFD (для упаковки)	1	11	Вкладыш_3	1
4	Чаша (для упаковки)	1	12	Вкладыш_4	1
5	Крышка (Упаковка Штрих-Принт SM416)	1	13	Короб	1
6	Подставка	1	14	Вкладыш_5	1
7	Прокладка	1	15	Подложка_1	1
8	Прокладка_1	1			

Схема упаковки ШТРИХ-ПРИНТ Ф (версия 4,5)

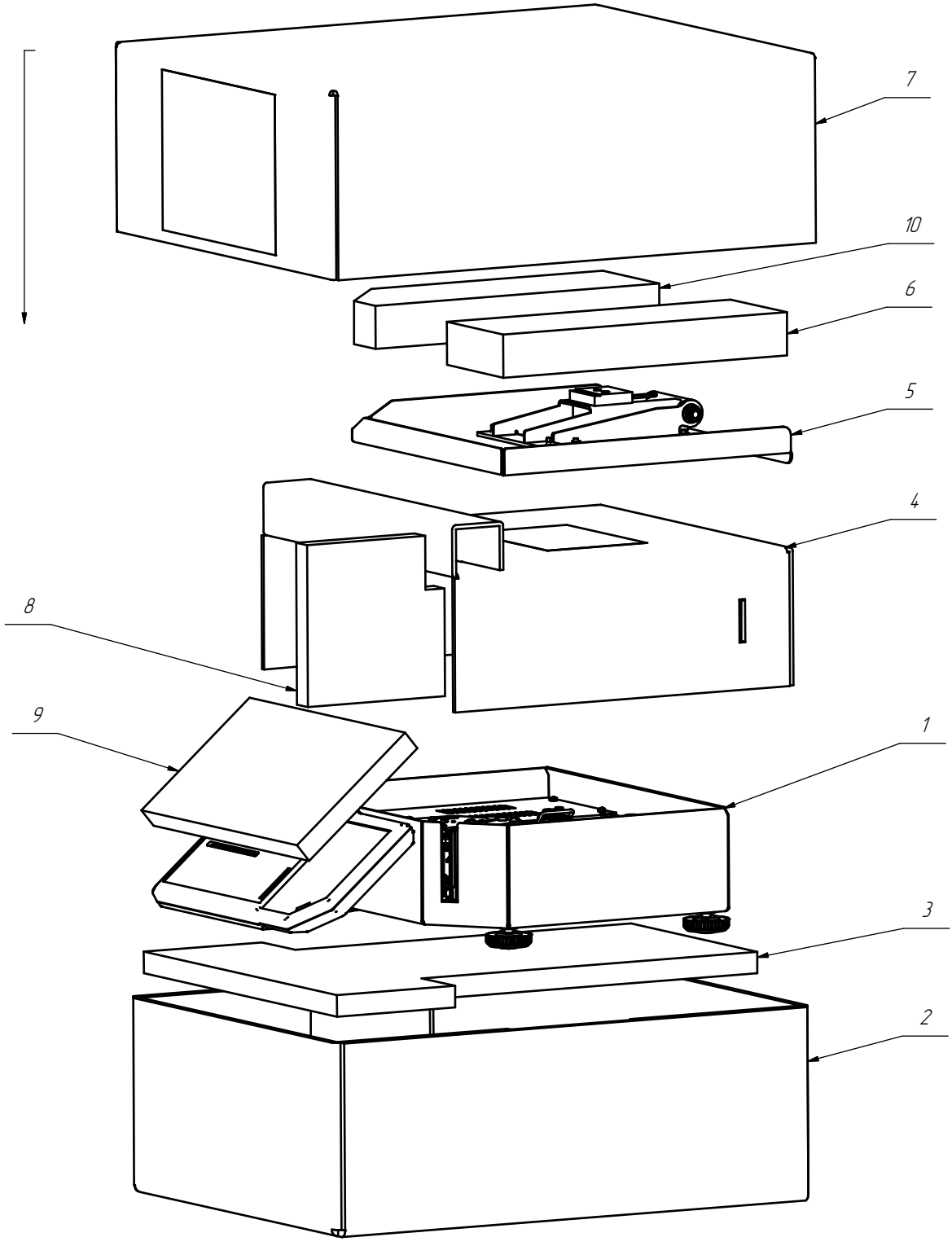

Поз.	Наименование	Кол.	Поз.	Наименование	Кол.
1	Весовой блок V4.5 Ф1 (для упаковки)	1	6	Прокладка	1
2	Коробка	1	7	Крышка	1
3	Подложка_1	1	8	Вкладыш_1	1
4	Короб	1	9	Вкладыш_2	1
5	Чаша (для упаковки)	1	10	Прокладка.	1

Схема упаковки ШТРИХ-ПРИНТ С (версия 4,5)

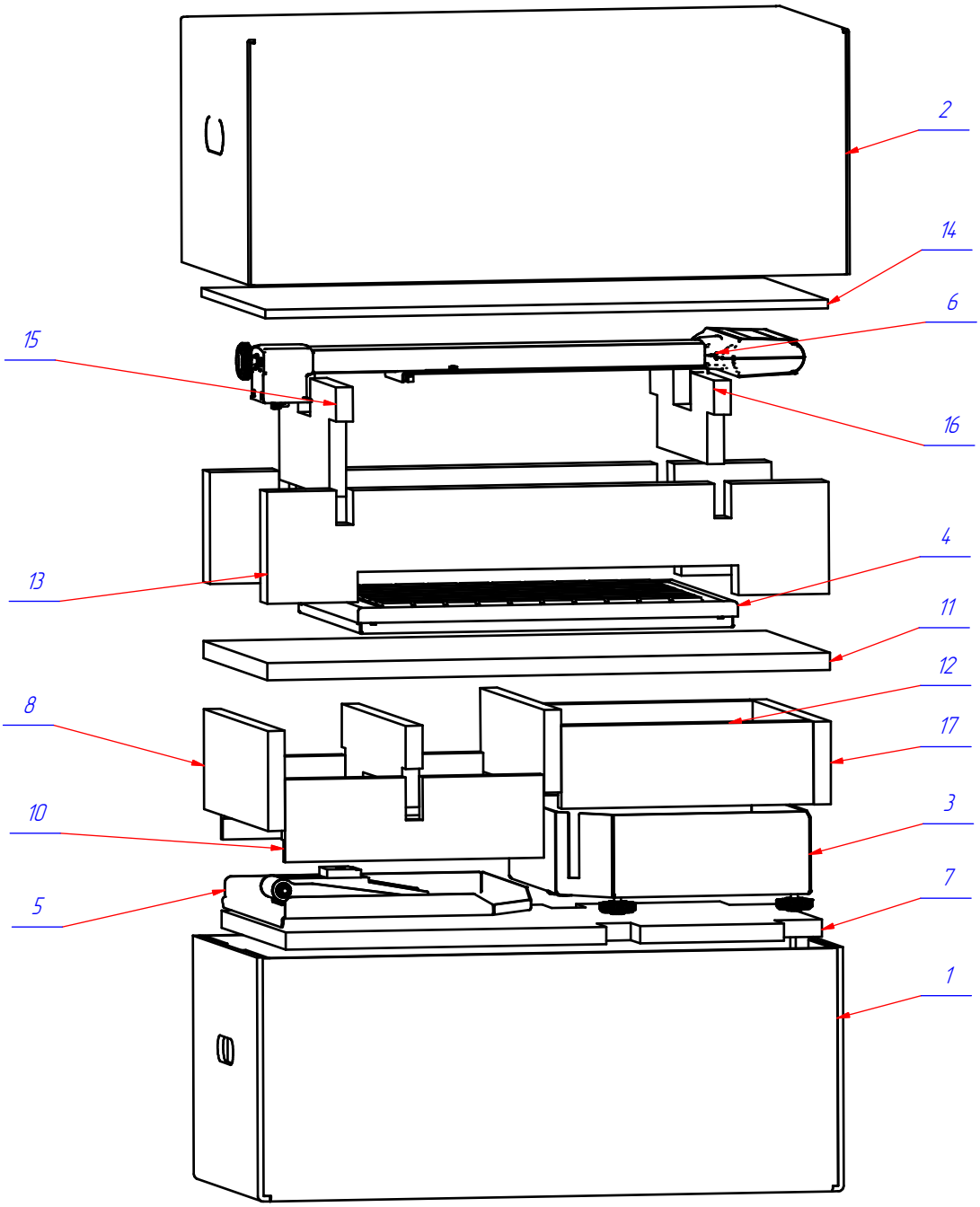

Поз.	Наименование	Кол.	Поз.	Наименование	Кол.
1	Коробка	1	10	Вкладыш	2
2	Крышка	1	11	Вкладыш	1
3	Весовой блок	1	12	Вкладыш	2
4	Клавиатура 8X10	1	13	Вкладыш	2
5	Чаша	1	14	Вкладыш	1
6	Стойка	1	15	Вкладыш	1
7	Вкладыш	1	16	Вкладыш	1
8	Вкладыш	1	17	Вкладыш	1
9	Вкладыш	1	21	Вкладыш	1